«ԽՈՅԱՆՔ» ՍՊԸ

Լիցենզիա N-ՔՊԼ 001379, 1-ին դաս

ՀՀ կրթության, գիտության, մշակույթի և սպորտի նախարարություն:
Պայմանագիր՝ N ՀՀԿԳՄՍՆԳՀԾՁԲ-24/84

ԱՇԽԱՏԱՆՔԱՅԻՆ ՆԱԽԱԳԻԾ

«Երևանի պարարվեստի պետական քոլեջ» ՊՈԱԿ-ի
վերանորոգման աշխատանքների նախագծանախահաշվային
փաստաթղթերի մշակման ծառայություններ

Գիրք-5 Ներքին ջրամատակարարում և ջրահեռացում, Տաք
ջրամատակարարում, Ինքնաշխատ հրդեհաշիջման համակարգ:

Համաձայնեցված է՝

՝_____

_____ _____2025թ

«ԽՈՅԱՆՔ» ՍՊԸ.

Տնօրեն՝ Է. Հովսեփյան

ՆԳՃ՝ Է. Հովսեփյան

Հրազդան 2025թ

ՆԱԽԱԳԾԻ ԿԱԶՄԸ

Գիրք-1 Ընդհանուր բացատրգիր, Ելակետային նյութեր,

Գիրք-2 Շինարարության արտադրության կազմակերպում

Գիրք-3 Ճարտարապետաշինարարական մաս

Գիրք-4 Էլեկտրոտեխնիկական մաս, Հակահրդեհային ազդարարում, Տեսահսկման համակարգ, Լոկալ ցանց և հեռախոսակապ,

Գիրք-5 Ներքին ջրամատակարարում և ջրահեռացում, Տաք ջրամատակարարում, Ինքնաշխատ հրդեհաշիջման համակարգ:

Գիրք-6 Օդափոխություն և օդի լավորակում

Գիրք-7 Նախահաշիվ

Կաթսայատան ներքին ջրամիացման և ջրահեռացման աշխատանքային թերթերի լրակազմ

Հ/Հ	Անվանումը	Թերթ
1	Ընդհանուր տվյալներ	Ը1
2	ՍՀ1 և ՍՀ2 Հատակագիծ -3,600 նիշում Մ1:100	ՆՋ1
3	ՍՀ1 և ՍՀ2 Հատակագիծ -3,600 նիշում Մ1:100	ՆՋ2
4	ՍՀ3 Հատակագիծ -3,600 նիշում Մ1:100	ՆՋ3
5	ՍՀ-6 , ՍՀ-8 Հատակագիծ +7,200 և +3,600 նիշերում Մ1:100	ՆՋ4
6	ՍՀ9 Հատակագիծ +7,200 և +3,600 նիշերում Մ1:100	ՆՋ5
7	ՍՀ10 Հատակագիծ +3,600 նիշում Մ1:100 ՍՀ13 Հատակագիծ +7,200 նիշում Մ1:100	ՆՋ6

Երևանի Պարարվեստի Պետական Քոլեջ ջրամատակարարման և ջրահեռացման հավաքակցման աշխատանքների մասնագիր

Հ/Հ	Անվանումը	Չափող.	Քանակ	Ծանոթութ.
	Ներքին ջրամատակարարում			
1	Լվացարան	հատ	25	
2	Ծորակ	հատ	25	
3	Հիգիենիկ ցնցուղ	հատ	24	
4	Ճկախողովակ պողպատե հյուսվածքով 40սմ	հատ	25	
5	Անցում արտաքին պարուրակով	հատ	53	
6	Պոլիէթիլենային խողովակ խմելու ջրի համար, d=25x2,0մմ	գծմ	80	
7	Պոլիէթիլենային խողովակ խմելու ջրի համար, d=20x2,0մմ	գծմ	95	
8	Փական Պոլիպրոպիլենային, d=20մմ	հատ	53	
9	Անկյուն 20x20	հատ	40	
10	Պոլիէթիլենային միացում 20x20	հատ	30	
11	Պոլիէթիլենային եռաբաշխիչ 20x20x20	հատ	50	
12	Խողովակի ամրացում պատին d=20	հատ	95	
	Ներքին ջրահեռացում			
1	Զուգարանակոնք	հատ	24	
2	Պոլիվինիլքլորիդե խողովակ կոյուղու , d=50մմ	գծմ	55	
3	Պոլիվինիլքլորիդե խողովակ կոյուղու , d=110մմ	գծմ	145	
4	Անկյուն Φ110	հատ	18	
5	Անկյուն Φ50	հատ	22	
6	Եռաբաշխիչ Φ110	հատ	18	
7	Եռաբաշխիչ Φ50	հատ	17	
8	Եռաբաշխիչ 50x110x110	հատ	18	
9	Խողովակի ամրացում պատին d=50	հատ	55	
10	Խողովակի ամրացում պատին d=110	հատ	40	

Պայմանական նշաններ

- ԶԿ Զուգարանակոնք
- ԼՎ Լվացարան
- Ց Ցնցուղ
- Փական
- Պոլիվինիլքլորիդե խողովակ Φ110
- Պոլիվինիլքլորիդե խողովակ Φ50
- Պոլիէթիլենային խողովակ

Երևանի պարարվեստի պետական քոլեջ կապիտալ վերանորոգման աշխատանքային նախագիծ։
Աշխատանքային նախագիծը իրականացված է ՀՀ օրենսդրությամբ նախատեսված ստանտարդների,նախագծման նորմերի, կանոնների և պատվիրատուի պահանջների համաձայն։
Ներքին ջրամատակարարումը իրականացնել d=20x2.5մմ և d=25x2.5մմ պոլիէթիլենե խողովակներով։
Ջրահեռացման խողավակաշարը իրականացնել i=0.02 թեքությամբ : Ջրահեռացման խողավակաշարի կանգնակները -3,600 ից մինչև տանիք ամբողջությամբ տեղադրել նորը։
Արտաքին ու ներքին ջրամատակարարման և ջրահեռացման համակարգերի հաշվարկը, ինչպես նաև բանվորական գծագրերը մշակված են համաձայն գործող նորմաների և կանոնների

- ՀՀՇՆ 40-01.01-2014 «Ջրամատակարարման և կոյուղու ներքին ցանցեր»,
- ՀՀՇՆ 40-01.03-2022 «Կոյուղու արտաքին ցանցեր և կառուցվածքներ»,
- ՀՀՇՆ 40-01.02-2020 «Ջրամատակարարման արտաքին ցանցեր և կառուցվածքներ» շինարարական նորմերի

պահանջների համաձայն։

						Պատվիրատու՝ Հայաստանի Հանրապետության կրթության, գիտության, մշակույթի և սպորտի նախարարություն: Պայմանագիր № ՀՀԿԳՄՍՆԳՀԾՁԲ-24/84
						Նախագծերի պատրաստում, ծախսերի գնահատում /«Երևանի պարարվեստի պետական քոլեջ» ՊՈԱԿ/
նգձ		Է. Հովսեփյան				Գիրք-5 Ներքին ջրամատակարարում և ջրահեռացում
նախագծեց		Տ.Տիգրանյան				
						Ընդհանուր տվյալներ

Փուլ	Թերթ	Թերթեր
ԱՆ	Ը-1	7

«ԽՈՅԱՆՔ» ՍՊԸ
լից N-ՔՊԼ 001379

Копировал Формат А3

ՍՀ1 և ՍՀ2 Հատակագիծ -3,600 նիշում Մ1:100

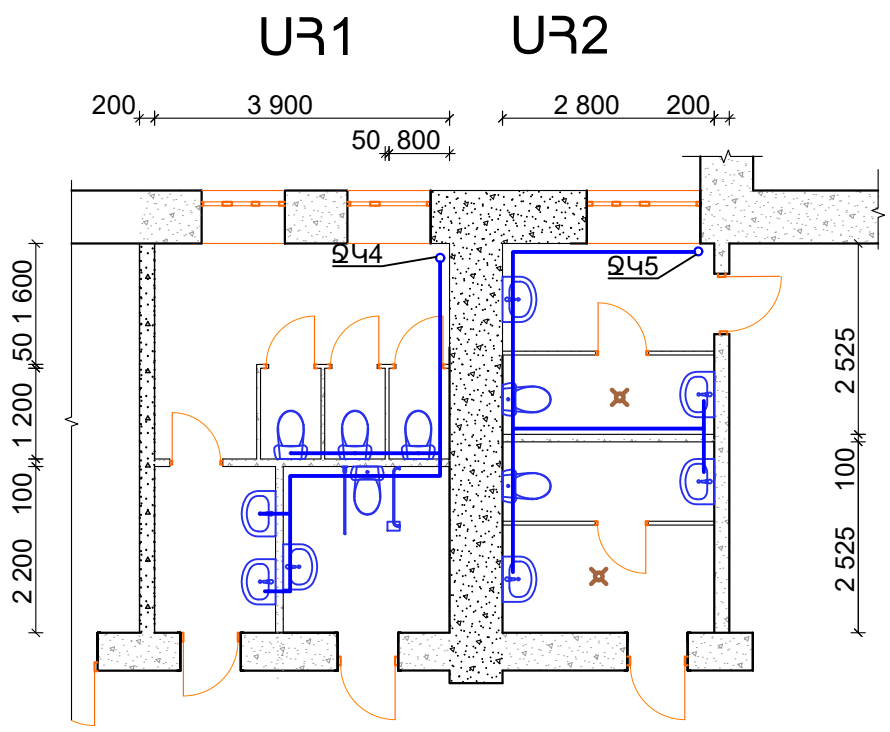

ՍՀ-1 և ՍՀ-2 Տարածական սխեմա

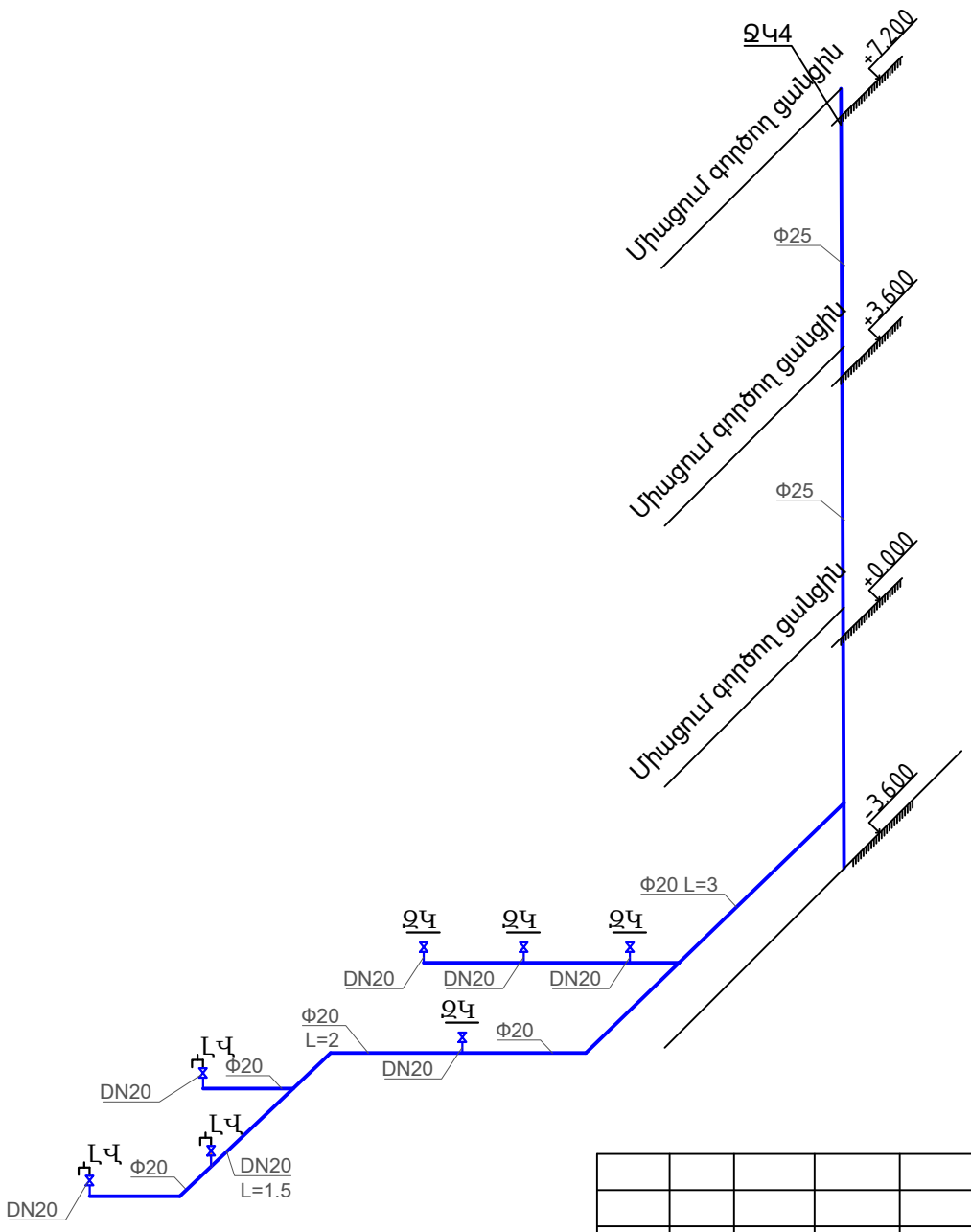

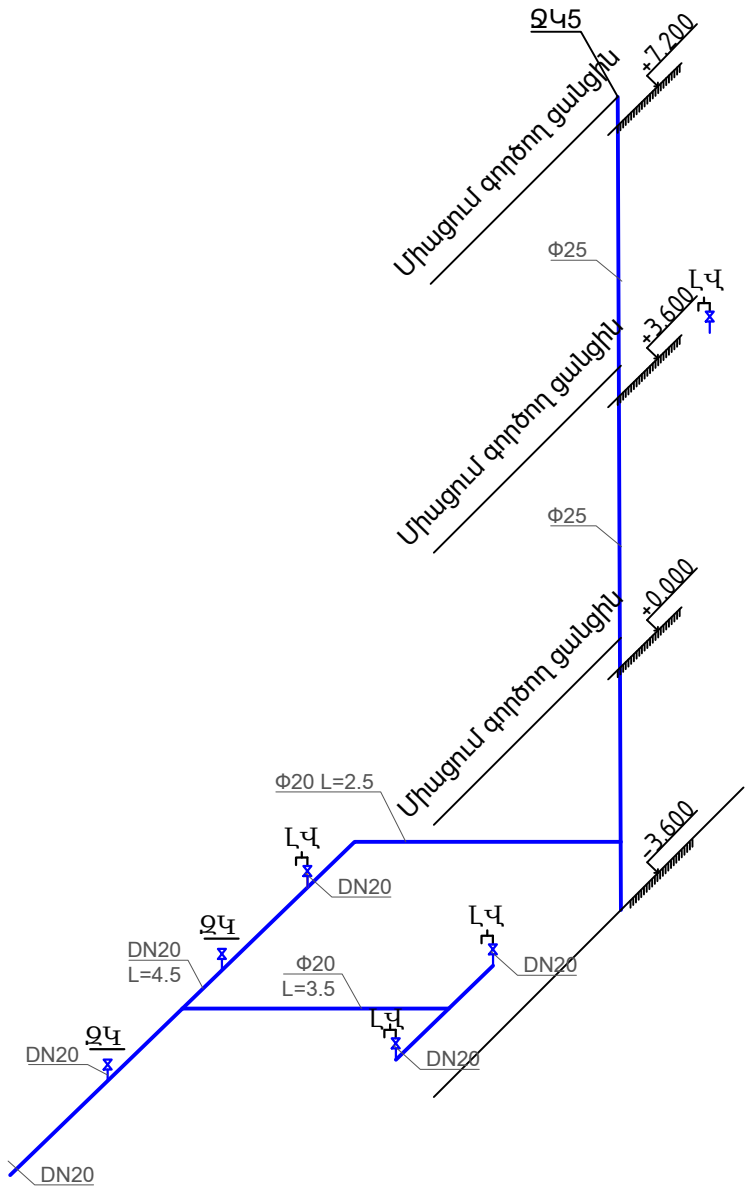

						Պատվիրատու՝ Հայաստանի Հանրապետության կրթության, գիտության, մշակույթի և սպորտի նախարարություն: Պայմանագիր № ՀՀԿԳՄՄՆԳՀԾՁԲ-24/84			
						Նախագծերի պատրաստում, ծախսերի գնահատում /«Երևանի պարարվեստի պետական քոլեջ» ՊՈԱԿ/			
նգձ		Է. Հովսեփյան				Գիրք-5 Ներքին ջրամատակարարում և ջրահեռացում	Փուլ	Թերթ	Թերթեր
							ԱՆ	ՆՁ-1	7
նախագծեց		Տ.Տիգրանյան							
						ՍՀ1 և ՍՀ2 Հատակագիծ -3,600 նիշում Մ1:100	«ԽՈՅԱՆՔ» ՍՊԸ լից N-ՔՊԼ 001379		

Копировал Формат А3

ՍՀ1 և ՍՀ2 Հատակագիծ -3,600 նիշում Մ1:100

ՍՀ2

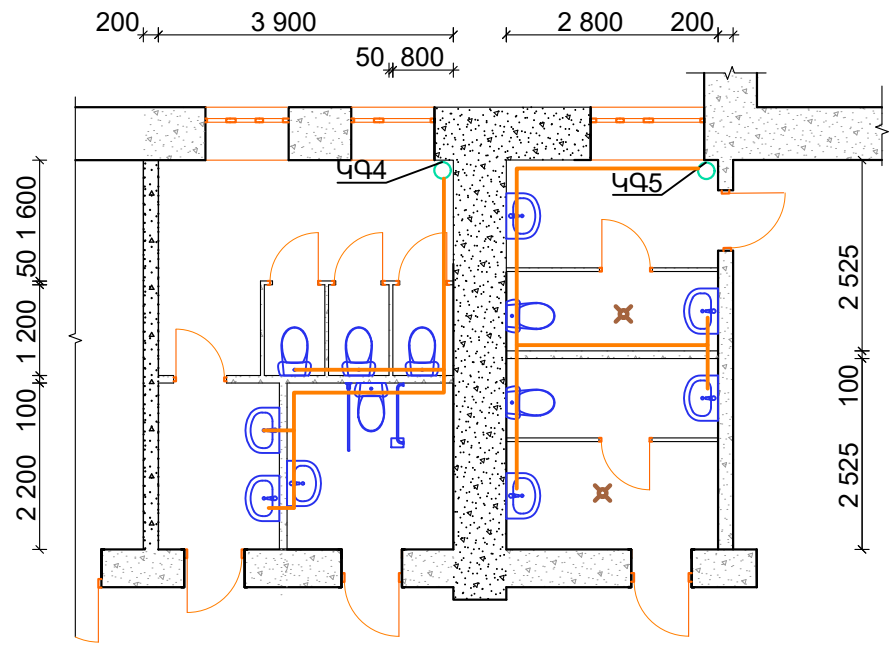

ՍՀ-1 և ՍՀ-2 Տարածական սխեմա

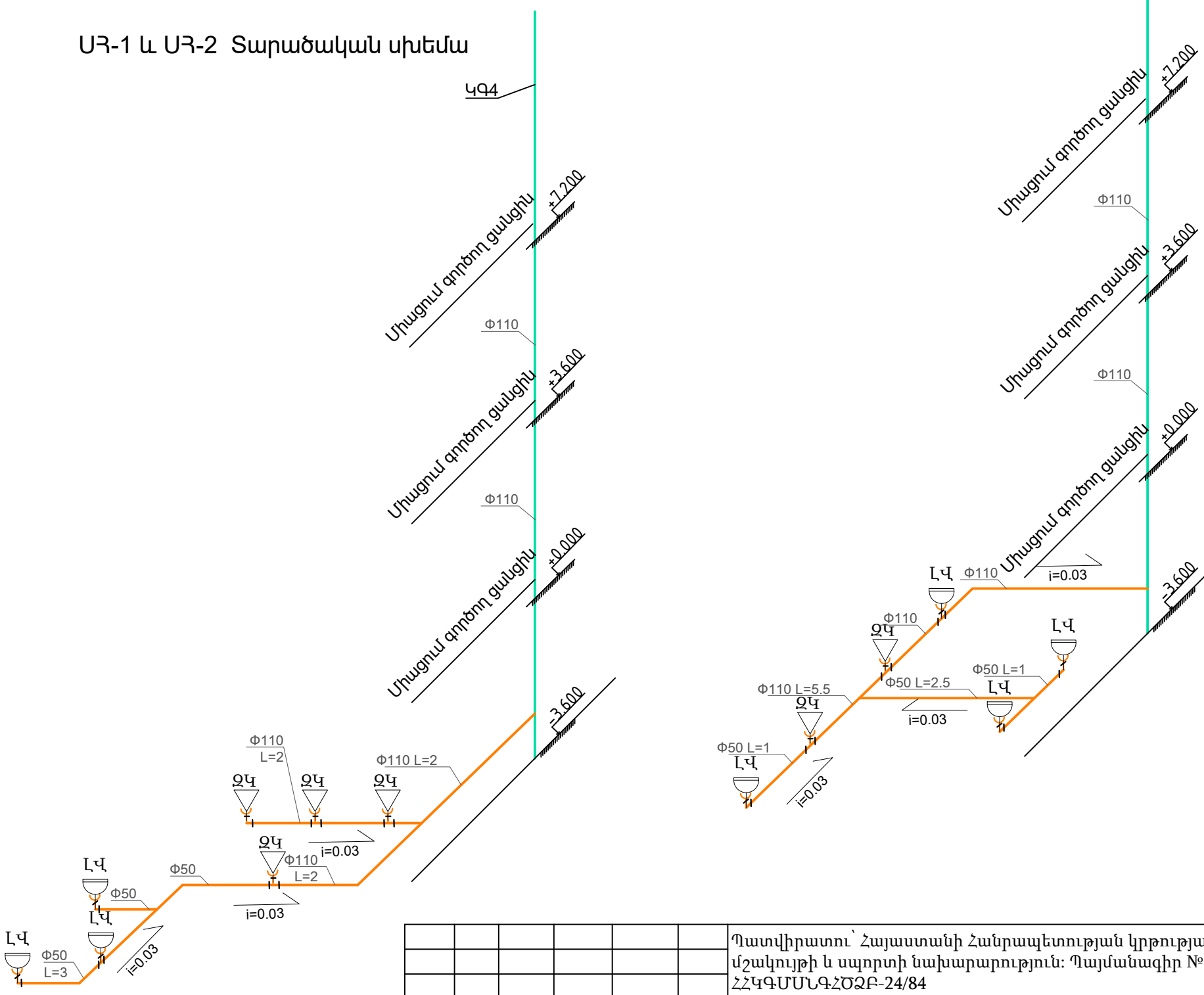

						Պատվիրատու՝ Հայաստանի Հանրապետության կրթության, գիտության, մշակույթի և սպորտի նախարարություն: Պայմանագիր № ՀՀԿԳՄՍՆԳՀԾՁԲ-24/84		
						Նախագծերի պատրաստում, ծախսերի գնահատում /«Երևանի պարարվեստի պետական քոլեջ» ՊՈԱԿ/		
նգձ		Է. Հովսեփյան				Գիրք-5 Ներքին ջրամատակարարում և ջրահեռացում	Փուլ	Թերթ	Թերթեր
							ԱՆ	ՆՁ-2	7
նախագծեց		Տ.Տիգրանյան							
						ՍՀ1 և ՍՀ2 Հատակագիծ -3,600 նիշում Մ1:100	«ԽՈՅԱՆՔ» ՍՊԸ լից N-ՔՊԼ 001379	

Копировал Формат А3

ՍՀ3 Հատակագիծ -3,600 նիշում Մ1:100

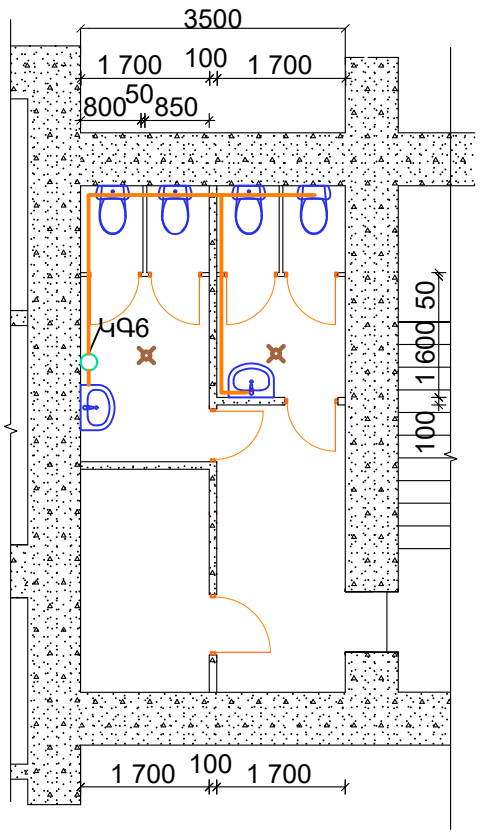

ՍՀ-3 Տարածական սխեմա

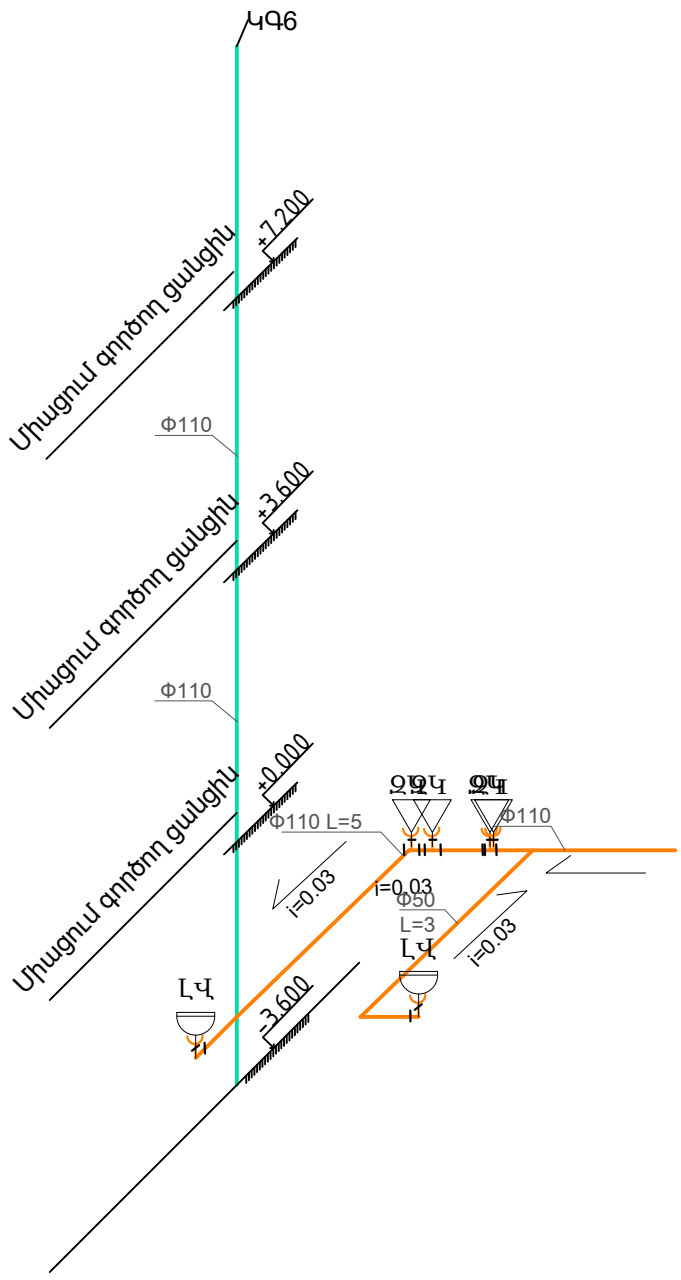

ՍՀ3 Հատակագիծ -3,600 նիշում Մ1:100

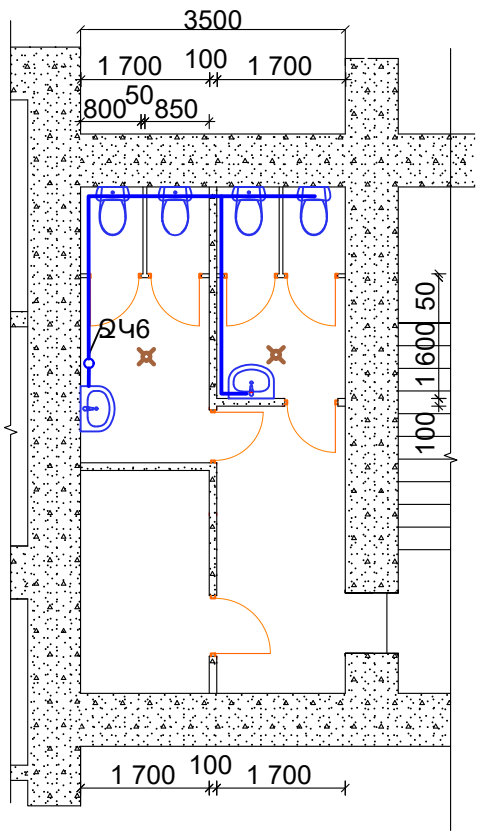

ՍՀ-3 Տարածական սխեմա

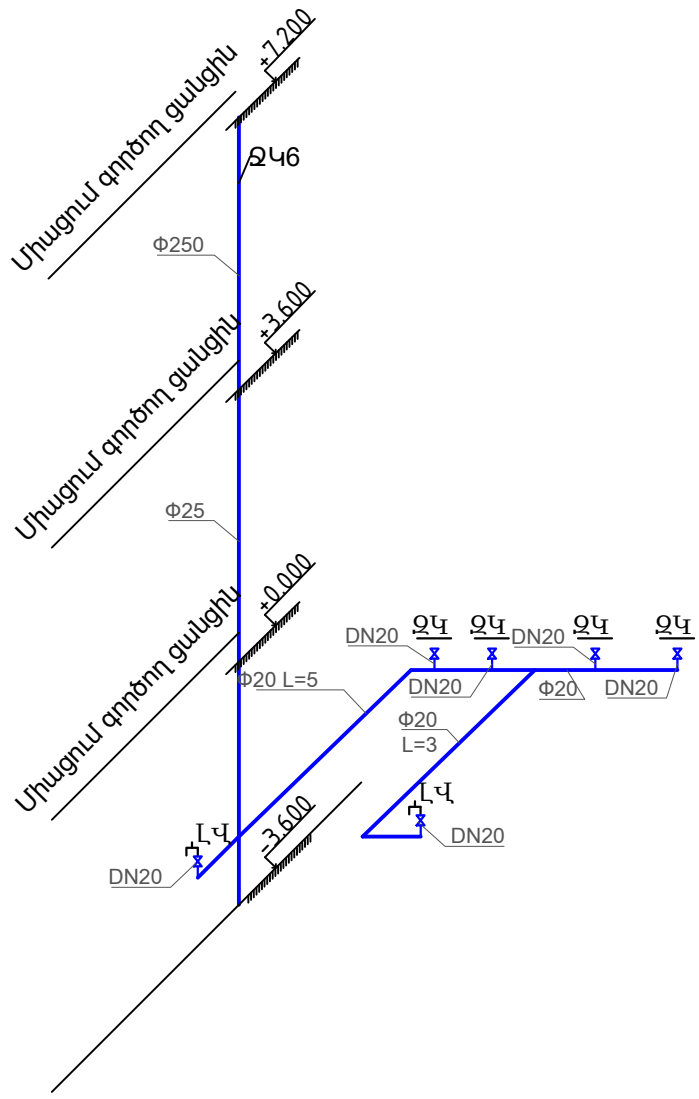

						Պատվիրատու՝ Հայաստանի Հանրապետության կրթության, գիտության, մշակույթի և սպորտի նախարարություն: Պայմանագիր № ՀՀԿԳՄՄՆԳՀԾՁԲ-24/84		
						Նախագծերի պատրաստում, ծախսերի գնահատում /«Երևանի պարարվեստի պետական քոլեջ» ՊՈԱԿ/		
նգձ		Է. Հովսեփյան				Գիրք-5 Ներքին ջրամատակարարում և ջրահեռացում	Փուլ	Թերթ	Թերթեր
							ԱՆ	ՆՁ-3	7
նախագծեց		S.Տիգրանյան							
						ՍՀ3 Հատակագիծ -3,600 նիշում Մ1:100	«ԽՈՅԱՆՔ» ՍՊԸ լից N-ՔՊԼ 001379	

Копировал Формат А3

ՍՀ-6 Հատակագիծ +7,200 և +3,600 նիշերում Մ1:100

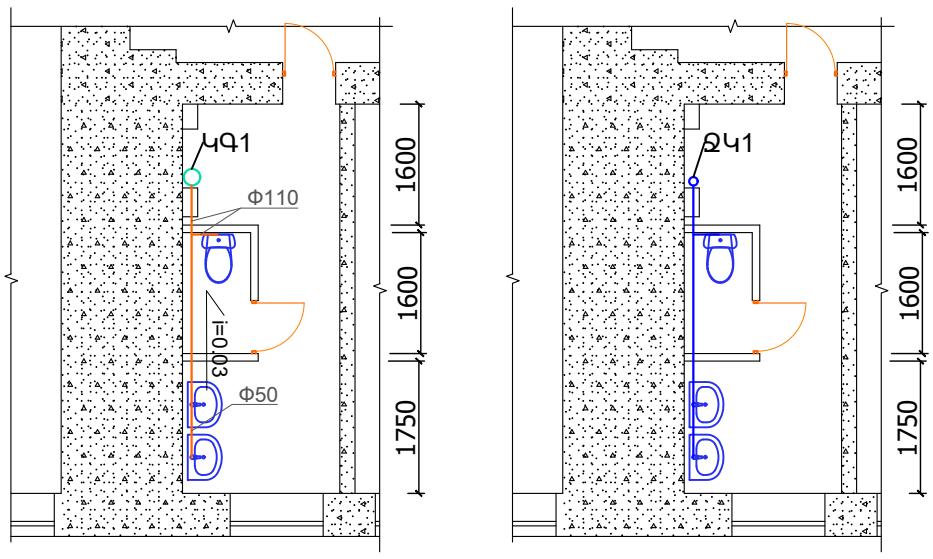

ՍՀ-8 Հատակագիծ +7,200 և +3,600 նիշերում Մ1:100

ՍՀ-7

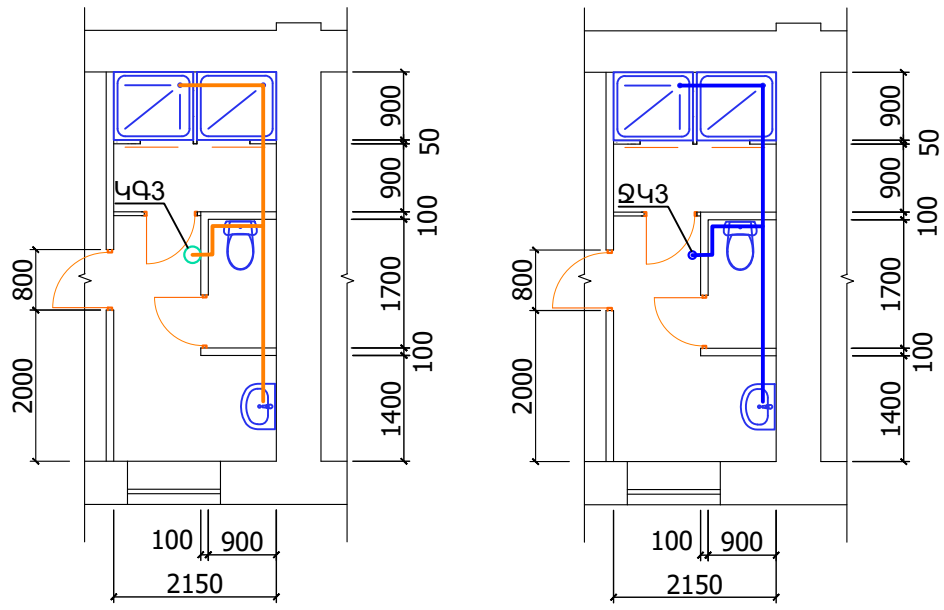

ՍՀ-8 Տարածական սխեմա

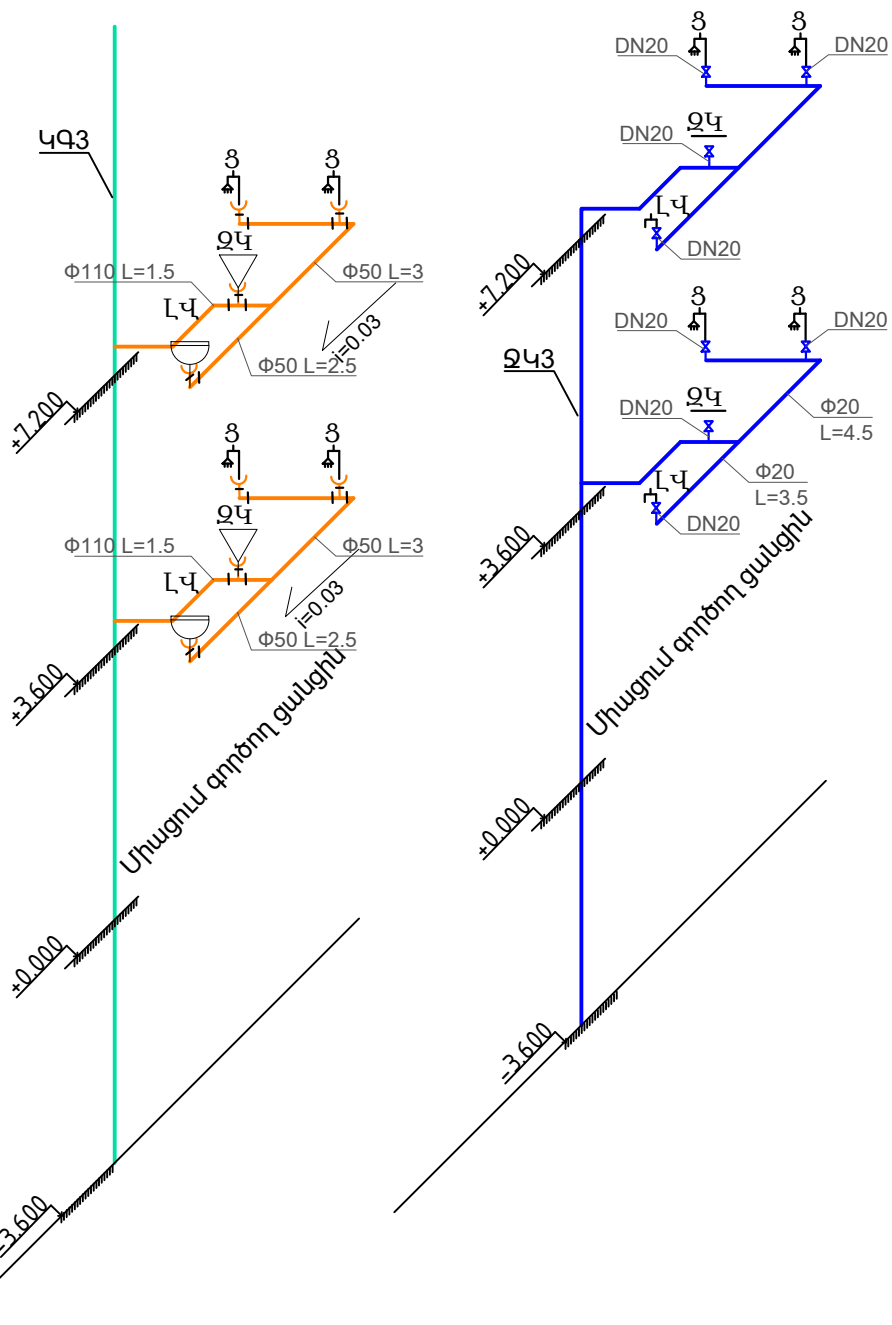

ՍՀ-6 Տարածական սխեմա

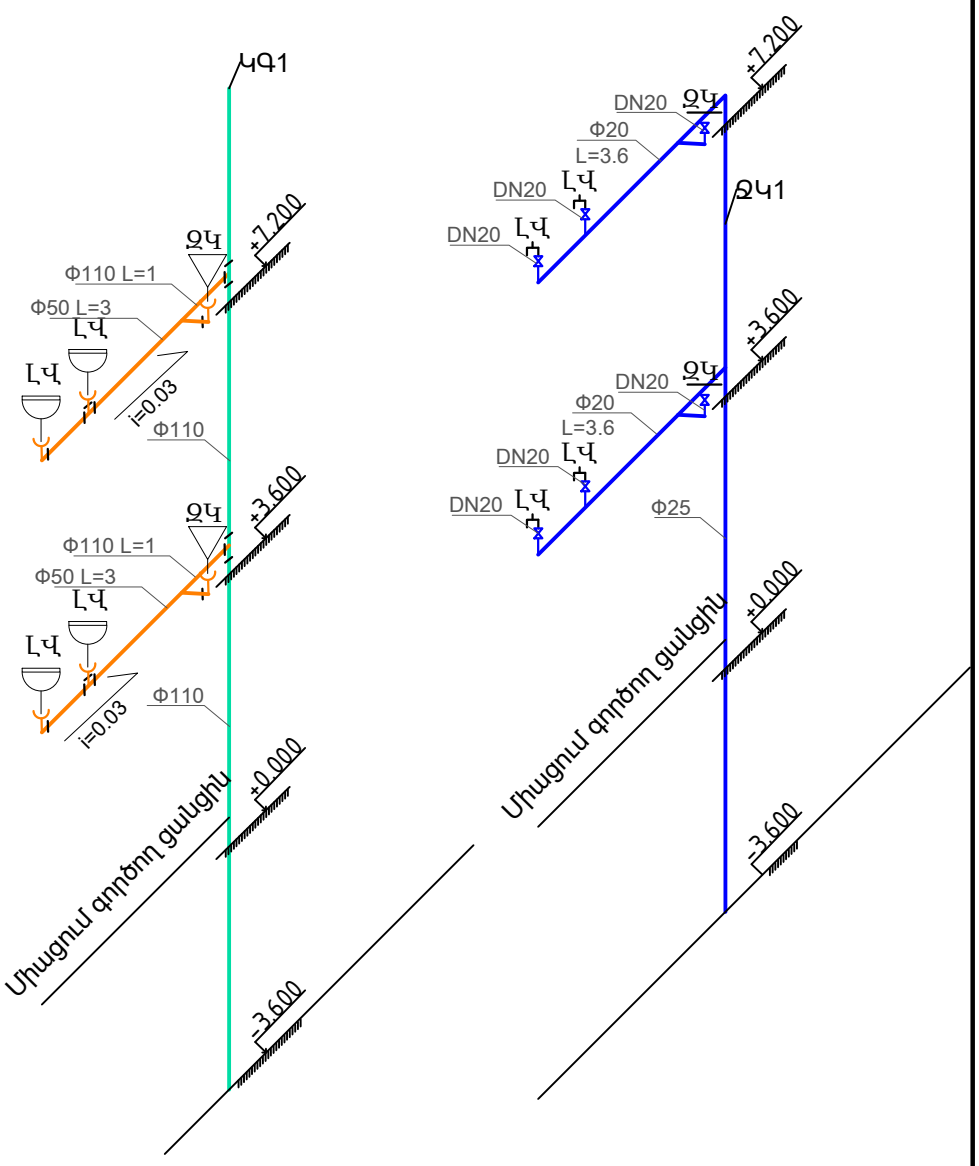

						Պատվիրատու՝ Հայաստանի Հանրապետության կրթության, գիտության, մշակույթի և սպորտի նախարարություն: Պայմանագիր № ՀՀԿԳՄՍՆԳՀԾՁԲ-24/84		
						Նախագծերի պատրաստում, ծախսերի գնահատում /«Երևանի պարարվեստի պետական քոլեջ» ՊՈԱԿ/		
նգձ		Է. Հովսեփյան				Գիրք-5 Ներքին ջրամատակարարում և ջրահեռացում	Փուլ	Թերթ	Թերթեր
							ԱՆ	ՆՁ-4	7
նախագծեց		Տ.Տիգրանյան							
						ՍՀ-6 , ՍՀ-8 Հատակագիծ +7,200 և +3,600 նիշերում Մ1:100	«ԽՈՅԱՆՔ» ՍՊԸ լից N-ՔՊԼ 001379	

Копировал Формат А3

ՍՀ9 Հատակագիծ +7,200 և +3,600 նիշերում Մ1:100

ՍՀ-9 Տարածական սխեմա

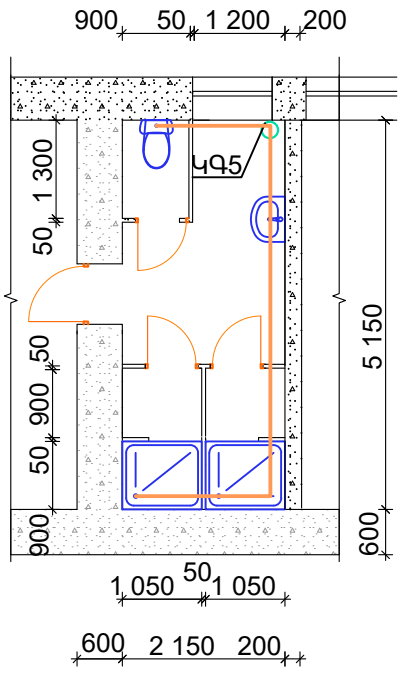

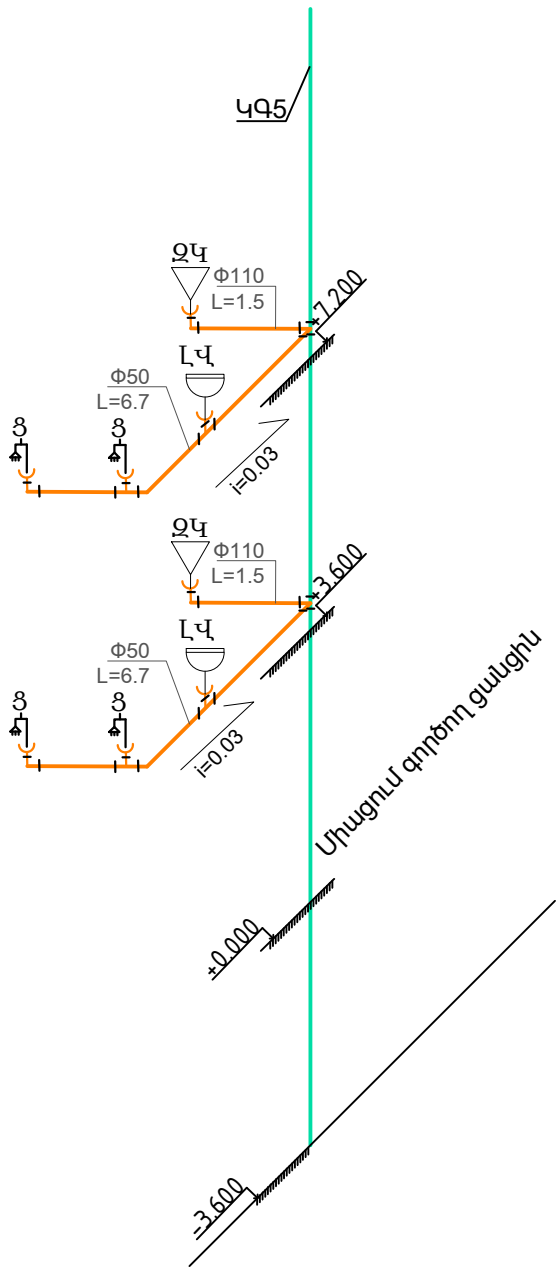

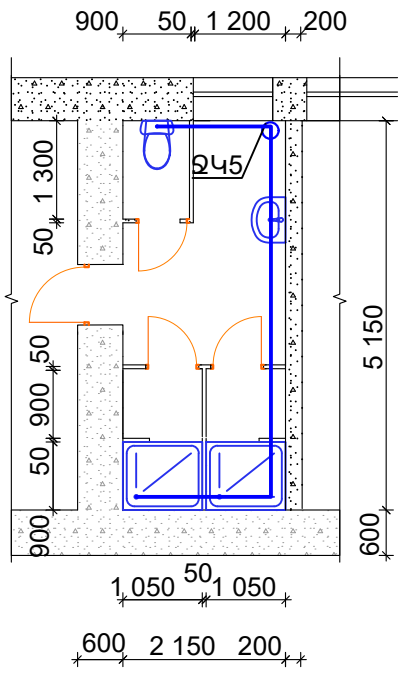

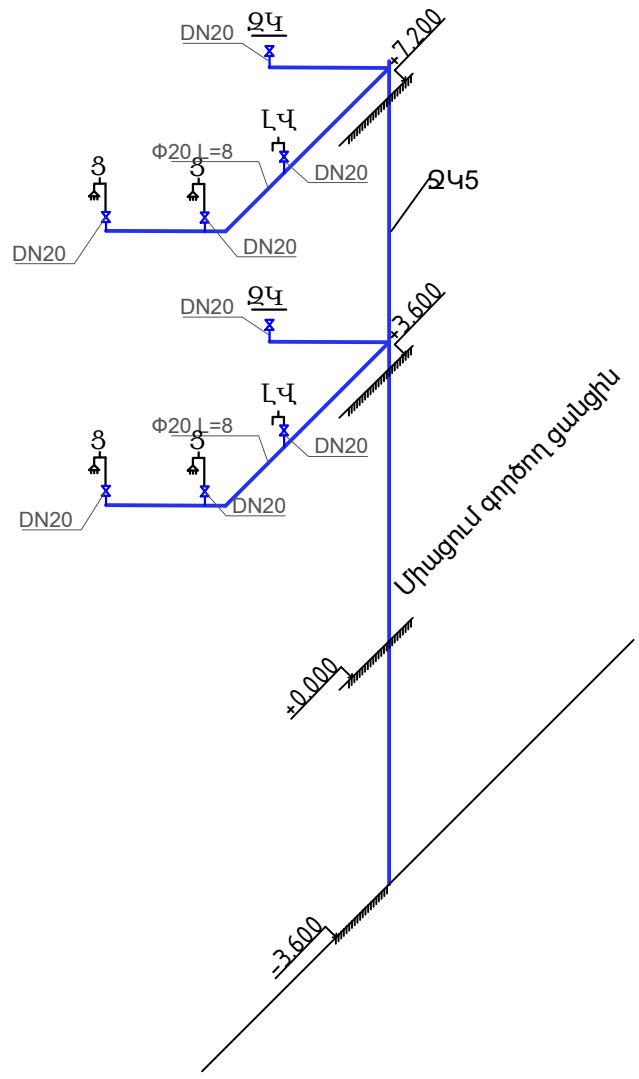

						Պատվիրատու՝ Հայաստանի Հանրապետության կրթության, գիտության, մշակույթի և սպորտի նախարարություն: Պայմանագիր № ՀՀԿԳՄՄՆԳՀԾՁԲ-24/84		
						Նախագծերի պատրաստում, ծախսերի գնահատում /«Երևանի պարարվեստի պետական քոլեջ» ՊՈԱԿ/		
նգձ		Է. Հովսեփյան				Գիրք-5 Ներքին ջրամատակարարում և ջրահեռացում	Փուլ	Թերթ	Թերթեր
							ԱՆ	ՆՁ-5	7
նախագծեց		Տ.Տիգրանյան							
						ՍՀ9 Հատակագիծ +7,200 և +3,600 նիշերում Մ1:100	«ԽՈՅԱՆՔ» ՍՊԸ լից N-ՔՊԼ 001379	

Копировал Формат А3

ԱՀ10 Հատակագիծ +3,600 նիշում Մ1:100

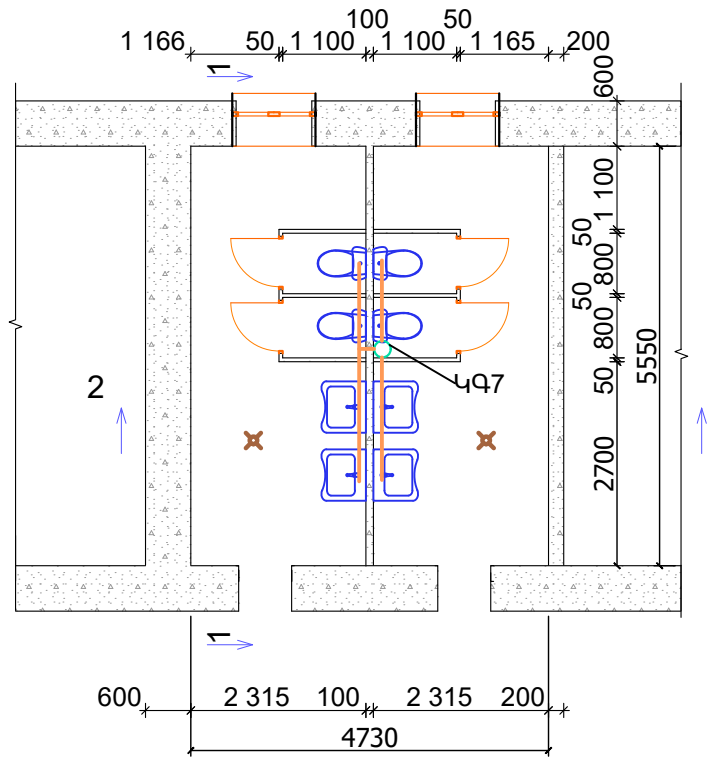

ԱՀ13 Հատակագիծ +7,200 նիշում Մ1:100

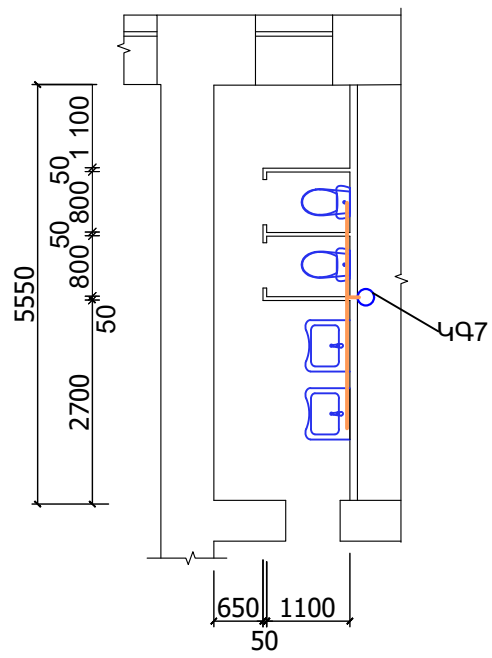

ԱՀ-10 Տարածական սխեմա

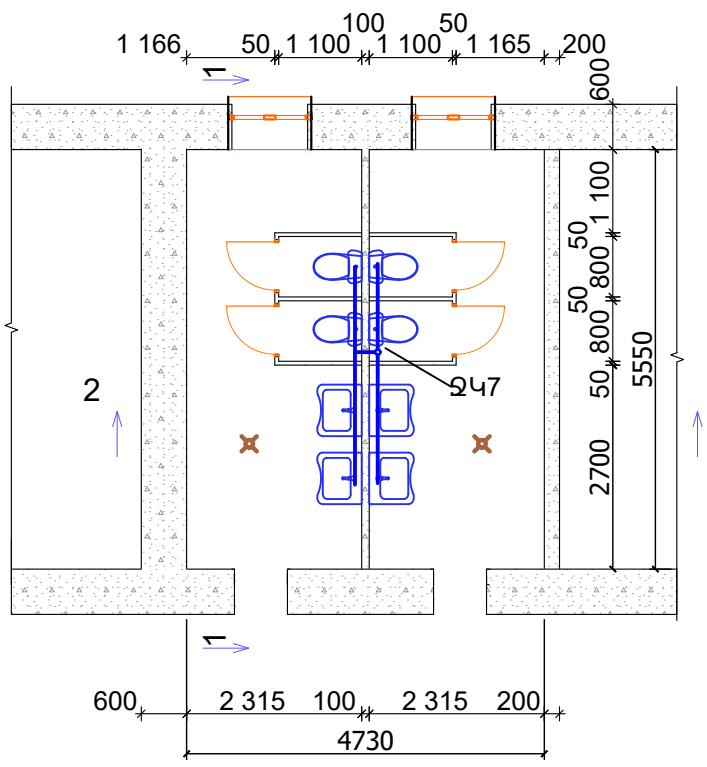

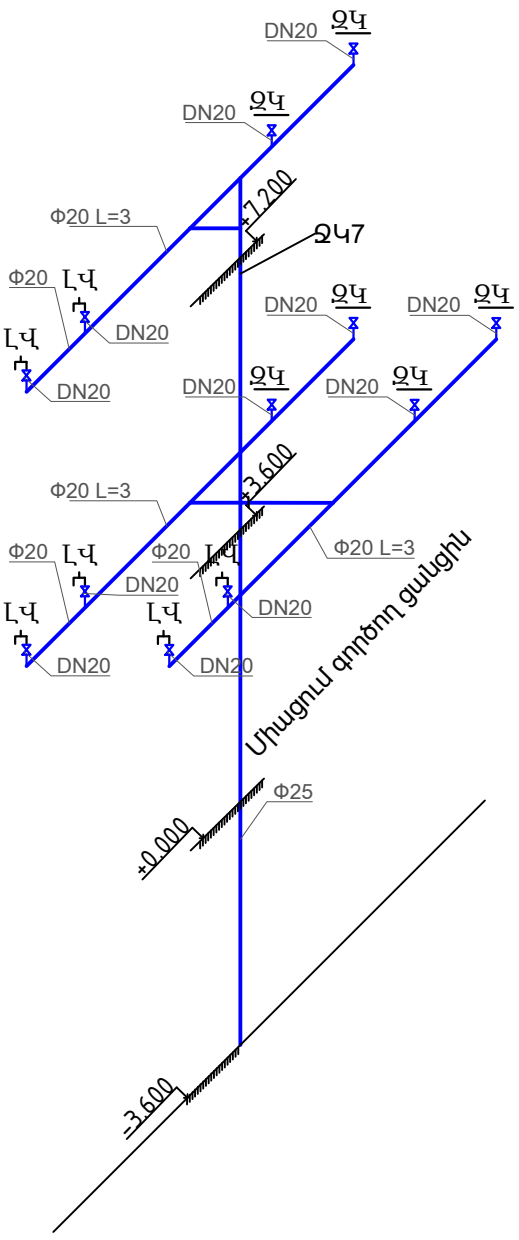

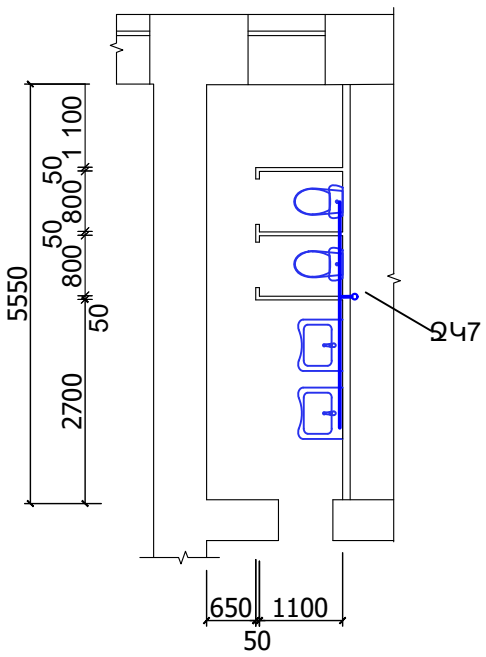

ԱՀ-13 Տարածական սխեմա

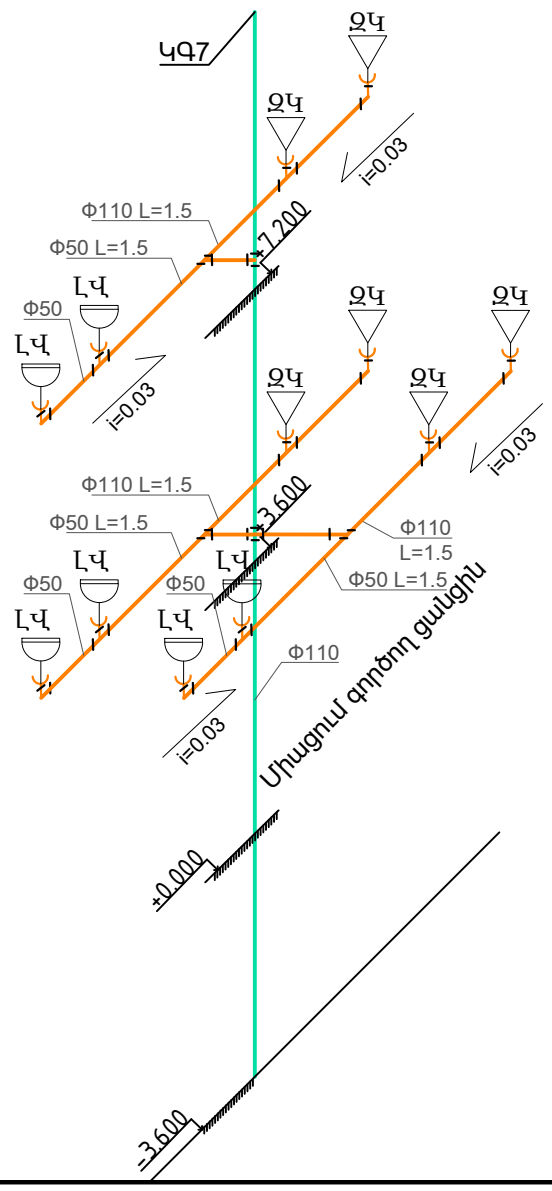

						Պատվիրատու՝ Հայաստանի Հանրապետության կրթության, գիտության, մշակույթի և սպորտի նախարարություն: Պայմանագիր № ՀՀԿԳՄՄՆԳՀԾՁԲ-24/84		
						Նախագծերի պատրաստում, ծախսերի գնահատում /«Երևանի պարարվեստի պետական քոլեջ» ՊՈԱԿ/		
նգձ		Է. Հովսեփյան				Գիրք-5 Ներքին ջրամատակարարում և ջրահեռացում	Փուլ	Թերթ	Թերթեր
							ԱՆ	ՆՁ-6	7
նախագծեց		Տ.Տիգրանյան							
						ԱՀ10 Հատակագիծ +3,600 նիշում Մ1:100 ԱՀ13 Հատակագիծ +7,200 նիշում Մ1:100	«ԽՈՅԱՆՔ» ՍՊԸ լից N-ՔՊԼ 001379	

Копировал Формат А3

Ջրամատակարարման միացման
հատակագիծ Մ1:200

Երևանի Պարարվեստի Պետական Քոլեջ ճաշարանի ջրամատակարարման և ջրահեռացման հավաքակցման աշխատանքների մասնագիր				
Հ/Հ	Անվանումը	Չափող.	Քանակ	Ծանոթութ.
	Ներքին ջրամատակարարում			
1	Լվացարան	հատ	6	
2	Ծորակ	հատ	6	
3	Ճկախողովակ պողպատե հյուսվածքով 40սմ	հատ	18	
4	Անցում արտաքին պարուրակով	հատ	18	
5	Պոլիէթիլենային խողովակ խմելու ջրի համար, d=32x2,8մմ	գծմ	29	
6	Պոլիէթիլենային խողովակ խմելու ջրի համար, d=25x2,5մմ	գծմ	6	
7	Պոլիէթիլենային խողովակ խմելու ջրի համար, d=20x2,0մմ	գծմ	23	
8	Փական Պոլիպրոպիլենային, d=20մմ	հատ	12	
9	Անկյուն 20x20, 25x25, 32x32	հատ	32	
10	Պոլիէթիլենային միացում 20x20, 25x25, 32x32	հատ	26	
11	Պոլիէթիլենային եռաբաշխիչ 20x20x20	հատ	28	
12	Խողովակի ամրացում պատին d=20	հատ	12	
	Ներքին ջրահեռացում			
1	Զուգարանակոնք	հատ	2	
2	Պոլիվինիլքլորիդե խողովակ կոյուղու, d=50մմ	գծմ	16	
3	Պոլիվինիլքլորիդե խողովակ կոյուղու, d=110մմ	գծմ	30	
4	Անկյուն Φ110	հատ	14	
5	Անկյուն Φ50	հատ	12	
6	Եռաբաշխիչ Φ110	հատ	6	
7	Եռաբաշխիչ Φ50	հատ	6	
8	Եռաբաշխիչ 50x110x110	հատ	4	

Ջրամատակարարման միացման
սխեմա Մ1:100

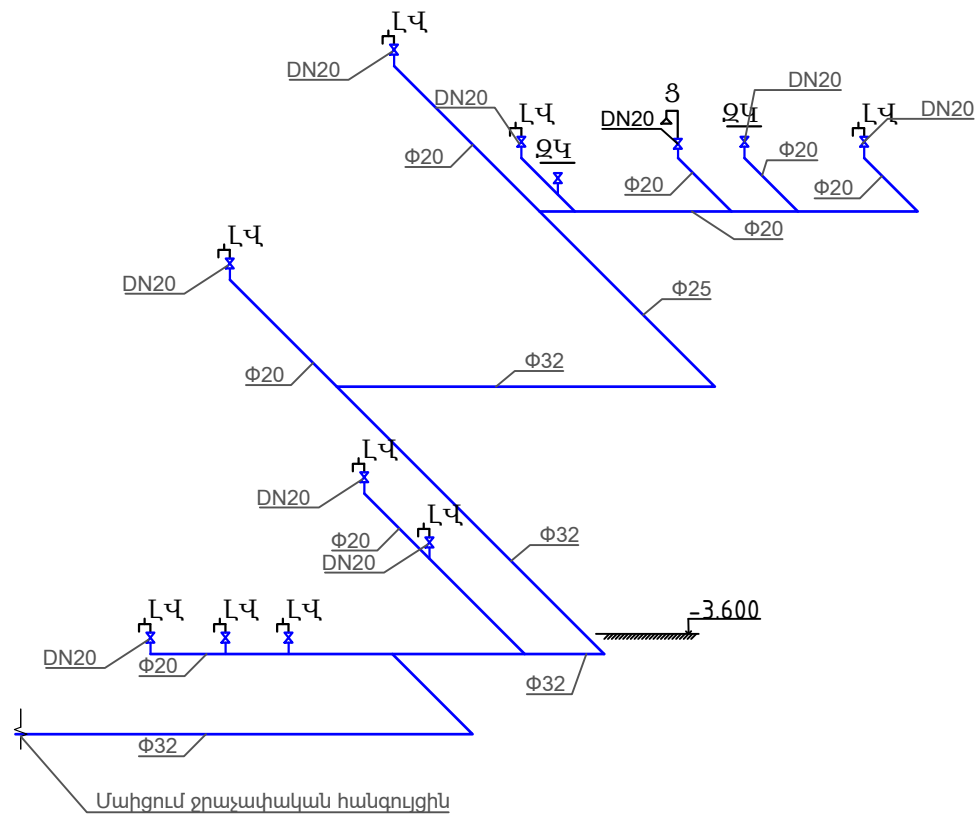

						Պատվիրատու՝ Հայաստանի Հանրապետության կրթության, գիտության, մշակույթի և սպորտի նախարարություն: Պայմանագիր № ՀՀԿԳՄՄՆԳՀԾՁԲ-24/84		
						Նախագծերի պատրաստում, ծախսերի գնահատում /«Երևանի պարարվեստի պետական քոլեջ» ՊՈԱԿ/		
նգձ		Է. Հովսեփյան				Գիրք-5 Ճաշարանի ջրամատակարարում և ջրահեռացում	Փուլ	Թերթ	Թերթեր
							ԱՆ	1	2
նախագծեց		Տ.Տիգրանյան							
						Ջրամատակարարման միացման հատակագիծ և սխեմա	«ԽՈՅԱՆՔ» ՍՊԸ լից N-ՔՊԼ 001379		

Подп. и дата
Инв. № дубл.
Взам. инв. №
Подпись и дата
Инв. № подл.

Копировал
Формат А3

Ջրահեռացման միացման հատակագիծ Մ1:200

Ջրահեռացման միացման սխեմա Մ1:100

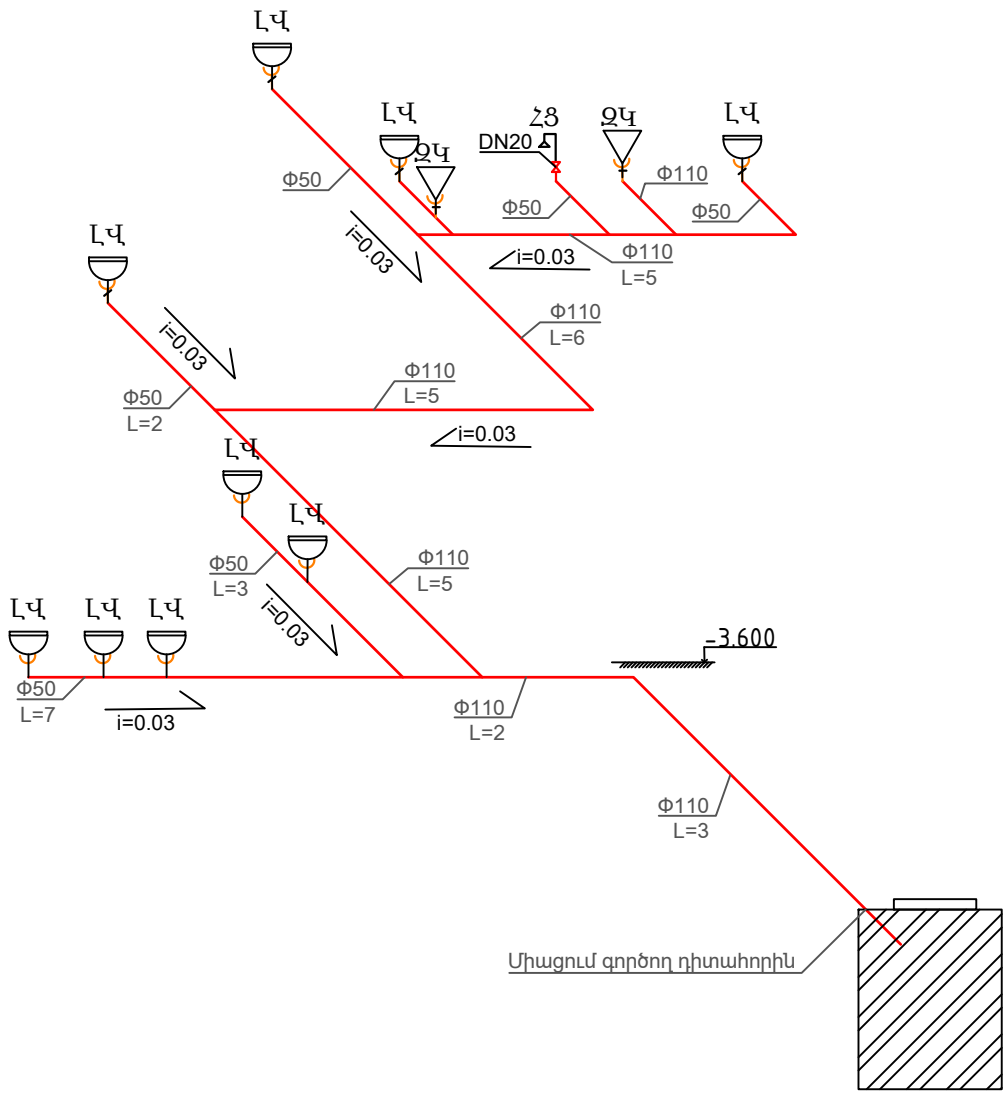

						Պատվիրատու՝ Հայաստանի Հանրապետության կրթության, գիտության, մշակույթի և սպորտի նախարարություն: Պայմանագիր № ՀՀԿԳՄՄՆԳՀԾՁԲ-24/84		
						Նախագծերի պատրաստում, ծախսերի գնահատում /«Երևանի պարարվեստի պետական քոլեջ» ՊՈԱԿ/		
նգձ		Է. Հովսեփյան				Գիրք-5 Ճաշարանի ջրամատակարարում և ջրահեռացում	Փուլ	Թերթ	Թերթեր
							ԱՆ	2	2
նախագծեց		Տ.Տիգրանյան							
						Ջրահեռացման միացման հատակագիծ և սխեմա	«ԽՈՅԱՆՔ» ՍՊԸ լից N-ՔՊԼ 001379		

Подп. и дата

Инв. № дубл.

Взам. инв. №

Подпись и дата

Инв. № подл.

Копировал

Формат А3

Կաթսայատան ներքին ջրամիացման և ջրահեռացման աշխատանքային թերթերի լրակազմ

Հ/Հ	Անվանումը	Թերթ
1	Ընդհանուր տվյալներ	1
2	Տաք ջրամատակարարման հատակագիծ -3,600 նիշում Մ1:200	2
3	Տաք ջրամատակարարման հատակագիծ +3,600 նիշում Մ1:200	3
4	Տաք ջրամատակարարման հատակագիծ +7,200 նիշում Մ1:100	4
5	ՍՀ7, ՍՀ8, ՍՀ9 սանհանգույցների հատակագիծ +3,600 և +7,200 նիշում Մ1:100	5
6	ՍՀ1, ՍՀ2, ՍՀ3 սանհանգույցների հատակագիծ -3,600 նիշում Մ1:100	6
7	Ջրամատակարարման հանգույցի սխեմա կաթսայատան հատակագիծ Մ1:50	7

Երևանի պարարվեստի պետական քոլեջ կապիտալ վերանորոգման աշխատանքային նախագիծ:
Աշխատանքային նախագիծը իրականացված է ՀՀ օրենսդրությամբ նախատեսված ստանդարտների,նախագծման նորմերի-կանոնների և պատվիրատուի պահանջների համաձայն:
Համաձայն ՀՀՇՆ 40-01. 01-2014-ի Հավելված 3-ի նորմերի $Q_{առ օր.}$ = 7.7 խմ/օր: Տաք ջրի պահանջը իրականացնելու նպատակով ընտրվել է 100 կվտ հզորությամբ պատից կախովի ջեռուցման կաթսա, որը տեղադրվում է կաթսայատանը: Ջրա-ջրային տաքացուցիչը տեղադրվում է ջրաչափական հանգույցի սենքում:Կաթսայատանը՝ կաթսայից դուրս եկող T_1 խողովակին միացվում է շրջանառու պոմպ:Կաթսայից ջրատաքացուցիչ ջերմատարը հասնում է Φ50 մմ խողովակների միջով, որոնք տեղադրվում են երկաթբետոնե վաքերի մեջ և ջերմամեկուսացվում են:
Դեպի տաք ջրամատակարման խողովակները -3,600 նիշում բետոնե վաքերի միջով հասնում են կանգնակ 1 և 2 -ին և բարձրանում +3600 նիշ , այնտեղից բաժանվում աջ և ձախ թևերի, որոնք հասնում են սանհանգույցներ հատակների միջով: Տաք ջրամատակարարումը +7,200 նիշ բարձրանում է +3,600 նիշում սանհանգույցներում գոյություն ունեցող սառը ջրի կանգնակների կողքով:
Տաք ջրամատակարարման բոլոր խողովակները մինչև սպառիչներ ջերմամեկուսացվում են:Բոլոր զուգարանակոնքերի կողքը տեղադրվում են հիգիենիկ ցնցուղներ:
Արտաքին ու ներքին ջրամատակարարման և ջրահեռացման համակարգերի հաշվարկը, ինչպես նաև բանվորական գծագրերը մշակված են համաձայն գործող նորմաների և կանոնների

- ՀՀՇՆ 40-01.01-2014 «Ջրամատակարարման և կոյուղու ներքին ցանցեր»,
- ՀՀՇՆ 40-01.03-2022 «Կոյուղու արտաքին ցանցեր և կառուցվածքներ»,
- ՀՀՇՆ 40-01.02-2020 «Ջրամատակարարման արտաքին ցանցեր և կառուցվածքներ» շինարարական նորմերի պահանջների համաձայն:

Կաթսայատան սարքավորումների և տաք ջրամատակարարման հավաքակցման աշխատանքների մատնացույց

Հ/Հ	Անվանում	Չափմ.	Քանակ	Ծանոթութ.
1	Գազով աշխատող պատի կոնդենսացիոն կաթսա 280-W Q=100կՎտ	կ-տ	1	
2	Տաք ջրի պոմպ KR,KRM 50-32-125.1 հզորությունը՝ N=2,2 կՎտ,H=29մ,21,5 մ³/ժամ ավտոմատիկայով	կ-տ	1	
3	Շրջանառու պոմպ TOP-S 30/7 Q=5մ³/ժ, H=7.0մ ավտոմատիկայով	կ-տ	1	
4	Ջրա-ջրային տաքացուցիչ 500լ	հատ	1	
5	Հիգիենիկ ցնցուղ	հատ	24	
6	Պոլիպրոպիլենային խողովակ, d=50x4,6մմ	գծ.մ.	100	
7	Պոլիպրոպիլենային խողովակ, d=40x3,7մմ	գծ.մ.	155	
8	Պոլիպրոպիլենային խողովակ, d=32x3,0մմ	գծ.մ.	162	
9	Պոլիպրոպիլենային խողովակ, d=25x2,3մմ	գծ.մ.	110	
10	Անցում արտաքին պարուրակով	հատ	53	
11	Եռավաշխիչ	հատ	60	
12	Անկյունակ	հատ	110	
13	Անցում	հատ	234	
14	Ձտիչ Ø5 0մմ	հատ	4	
15	Հետադարձ փական Ø 50մմ	հատ	2	
16	Դատարկման ծորակ dy 20մմ	հատ	2	
17	Փական dy32	հատ	1	
18	Փական dy25	հատ	1	
19	Փական dy20	հատ	60	
20	Մեմբրանային ընդարձակիչ անոթ 6 բար,50 լ	հատ	1	
21	Ճնշաչափ 10 բար սանդղակով	հատ	2	
22	Ֆիլտր dy50	հատ	4	
23	Բետոնե հատակների քանդամ վաքերի տեղադրման համար	մ³	10	
24	Գրունտի քանդում բետոնե հատակների տակից	մ³	20	
25	Շին աղբի տեղափոխում 12կմ	մ³	30	
26	Վաք ե/բ 500/380/3000	մ³	2,2	
27	Վաք ե/բ 340/300/3000	մ³	3,3	
28	Հավաքովի ե/բ կափարիչ վաքի համար	մ³	1,3	
29	Բետոնե տակդիր 100*100մմ	մ³	1,4	
30	Խողովակների ջերամեկուսացում	գծ.մ.	527	
31	Համակարգի փորձարկում	գծ.մ.	527	

Պայմանական նշաններ

ԶԿ Զուգարանակոնք
ԼՎ Լվացարան
Ց Ցնցուղ
ՀՑ Հիգիենիկ ցնցուղ
Ջ/Կ Ջեռուցման կաթսա
Փական
Պոլիվինիլքլորիդե խողովակ
Պոլիվինիլքլորիդե խողովակ

Պատվիրատու՝ Հայաստանի Հանրապետության կրթության, գիտության, մշակույթի և սպորտի նախարարություն: Պայմանագիր № ՀՀԿԳՄՍՆԳՀԾՁԲ-24/84

Նախագծերի պատրաստում, ծախսերի գնահատում /«Երևանի պարարվեստի պետական քոլեջ» ՊՈԱԿ/

նգձ	Է. Հովսեփյան		
նախագծեց	S.Տիգրանյան		

Գիրք-5 Տաք ջրամատակարարում

Փուլ	Թերթ	Թերթեր
ԱՆ	1	8

Ընդհանուր տվյալներ

«ԽՈՅԱՆՔ» ՍՊԸ
լից N-ՔՊԼ 001379

Копировал Формат А3

Տաք ջրամատակարարման
հատակագիծ -3,600 նիշում
Մ1:200

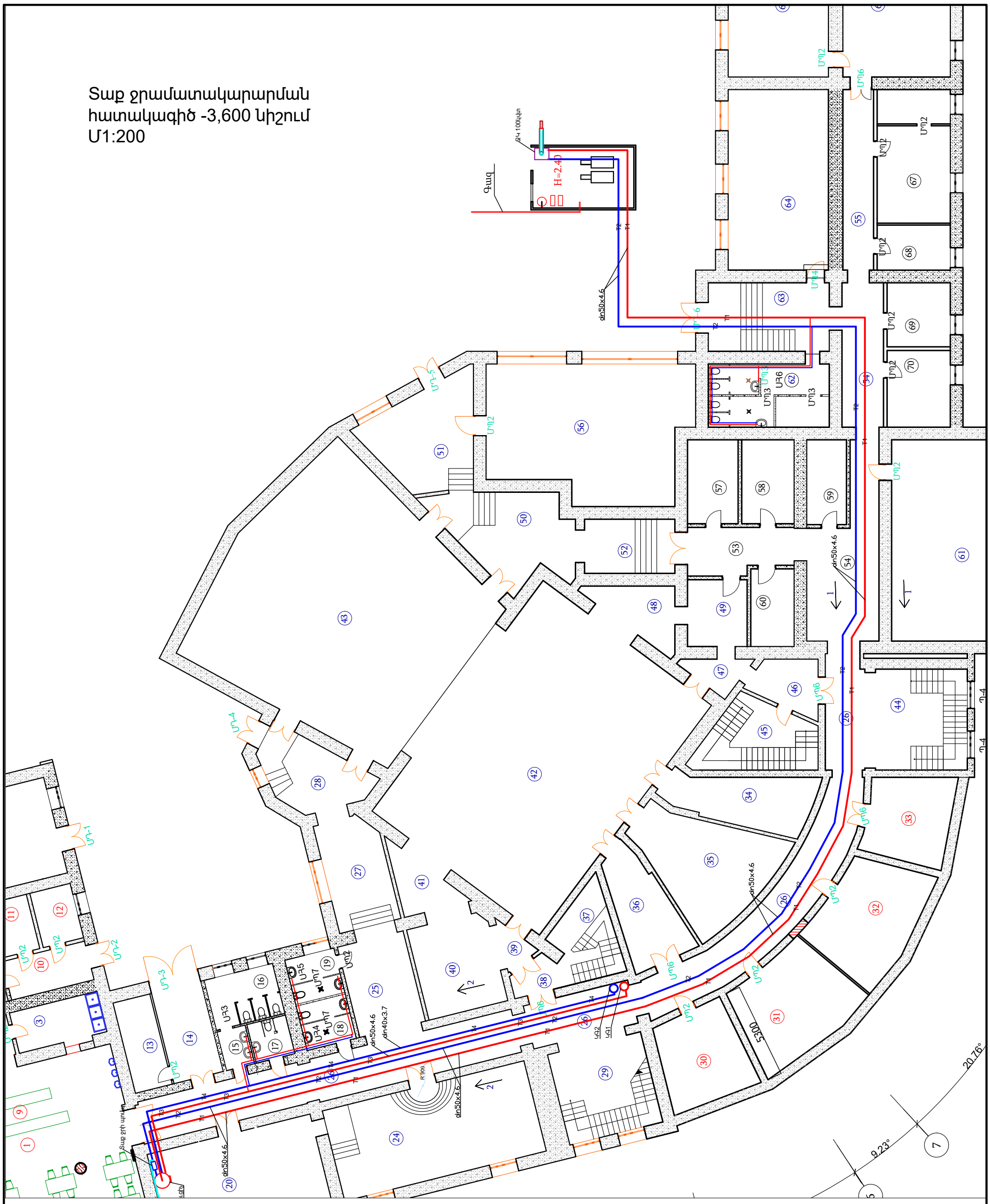

						Պատվիրատու՝ Հայաստանի Հանրապետության կրթության, գիտության, մշակույթի և սպորտի նախարարություն: Պայմանագիր № ՀՀԿԳՄՍՆԳՀԾՁԲ-24/84		
						Նախագծերի պատրաստում, ծախսերի գնահատում /«Երևանի պարարվեստի պետական քոլեջ» ՊՈԱԿ/		
նգձ		Է. Հովսեփյան				Գիրք-5 Տաք ջրամատակարարում	Փուլ	Թերթ	Թերթեր
							ԱՆ	2	8
նախագծեց		Տ.Տիգրանյան							
						Տաք ջրամատակարարման հատակագիծ -3,600 նիշում Մ1:200	«ԽՈՅԱՆՔ» ՍՊԸ լից N-ՔՊԼ 001379		

Копировал Формат А3

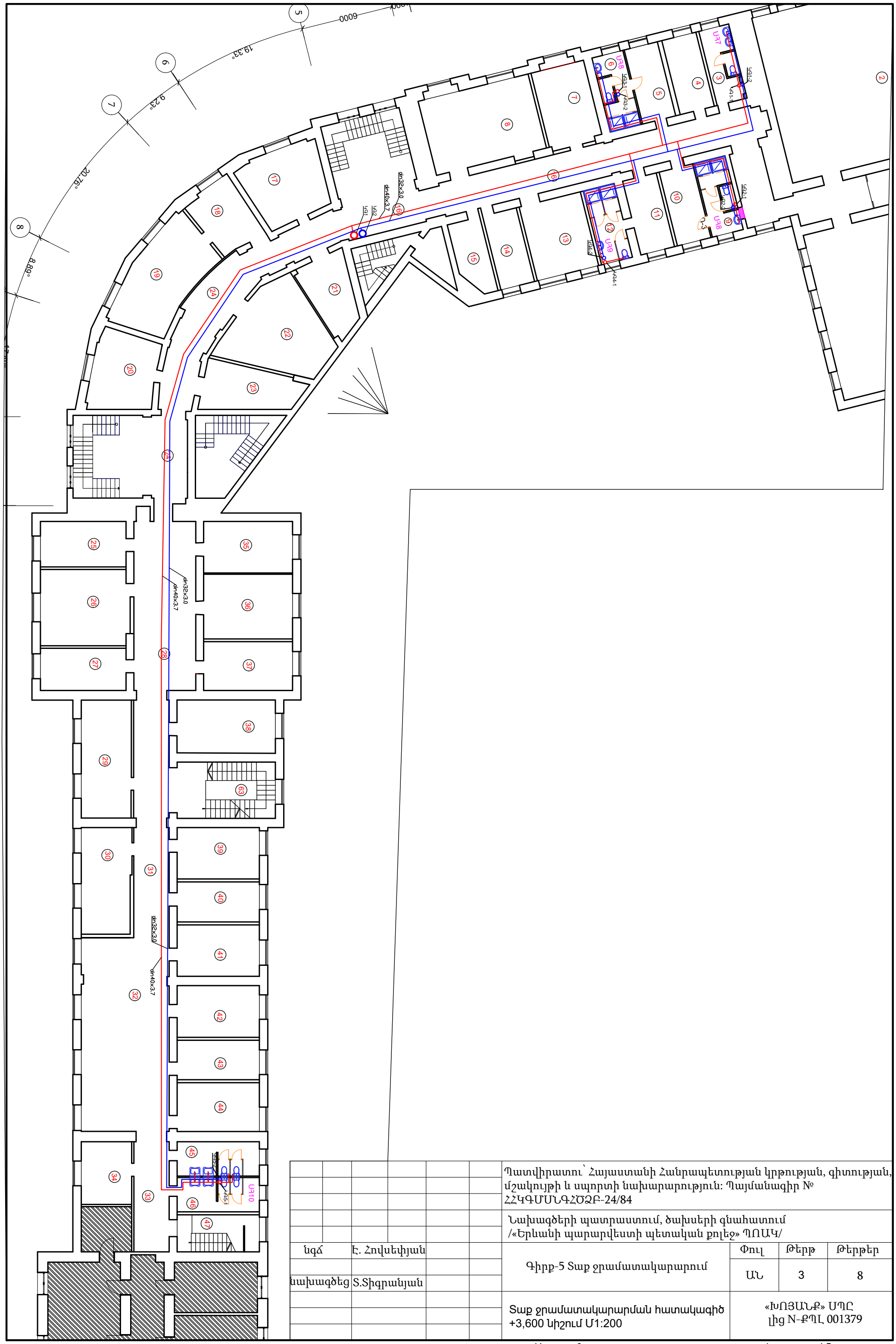

						Պատվիրատու՝ Հայաստանի Հանրապետության կրթության, գիտության, մշակույթի և սպորտի նախարարություն: Պայմանագիր № ՀՀԿԳՄՍՆԳՀԾՁԲ-24/84		
						Նախագծերի պատրաստում, ծախսերի գնահատում /«Երևանի պարարվեստի պետական քոլեջ» ՊՈԱԿ/		
նգձ	Է. Հովսեփյան					Գիրք-5 Տաք ջրամատակարարում	Փուլ	Թերթ	Թերթեր
							ԱՆ	3	8
նախագծեց	Տ.Տիգրանյան								
						Տաք ջրամատակարարման հատակագիծ +3,600 նիշում Մ1:200	«ԽՈՅԱՆՔ» ՍՊԸ լից N-ՔՊԼ 001379		

Копировал

Формат А3

Տաք ջրամատակարարման հատակագիծ
+7,200 նիշում Մ1:100

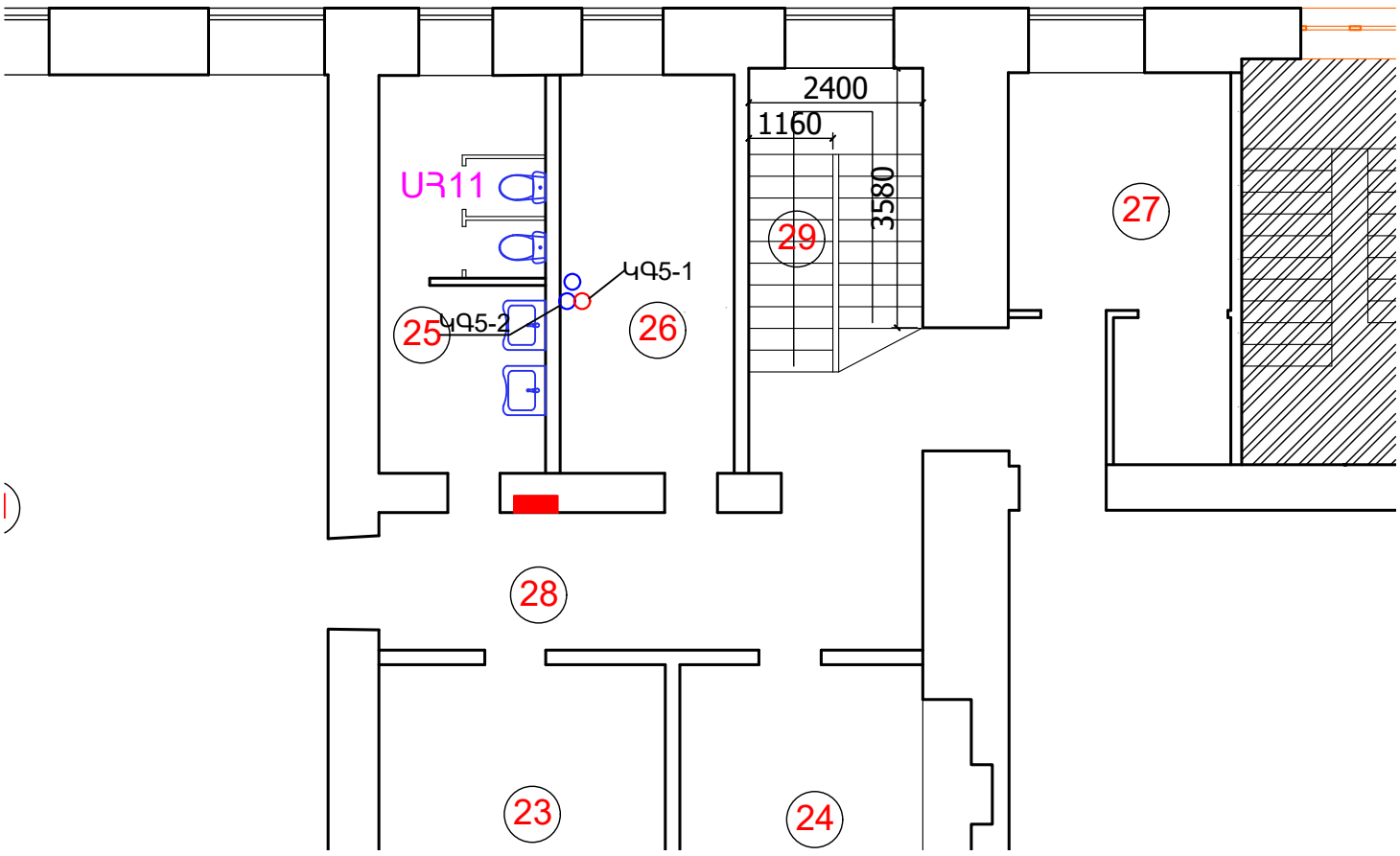

						Պատվիրատու՝ Հայաստանի Հանրապետության կրթության, գիտության, մշակույթի և սպորտի նախարարություն: Պայմանագիր № ՀՀԿԳՄՍՆԳՀԾՁԲ-24/84		
						Նախագծերի պատրաստում, ծախսերի գնահատում /«Երևանի պարարվեստի պետական քոլեջ» ՊՈԱԿ/		
նգձ		Է. Հովսեփյան				Գիրք-5 Տաք ջրամատակարարում	Փուլ	Թերթ	Թերթեր
							ԱՆ	4	8
նախագծեց		Տ.Տիգրանյան							
						Տաք ջրամատակարարման հատակագիծ +7,200 նիշում Մ1:100	«ԽՈՅԱՆՔ» ՍՊԸ լից N-ՔՊԼ 001379		

Копировал Формат А3

ՍՀ-7 Հատակագիծ +7,200
և +3,600 նիշերում Մ1:100

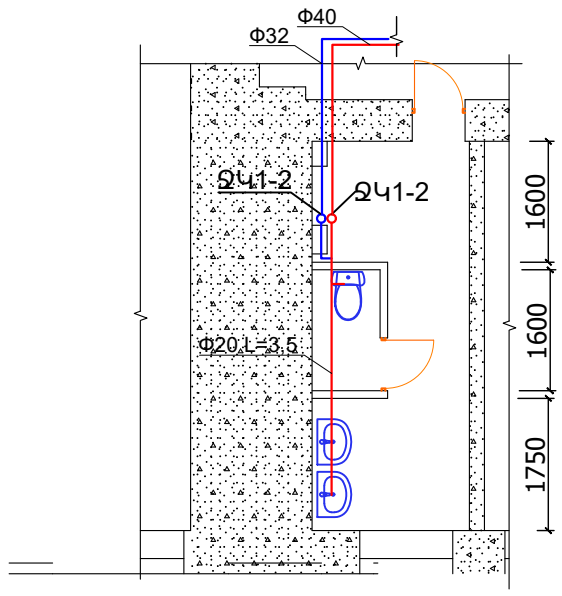

ՍՀ-8 Հատակագիծ +7,200
և +3,600 նիշերում Մ1:100

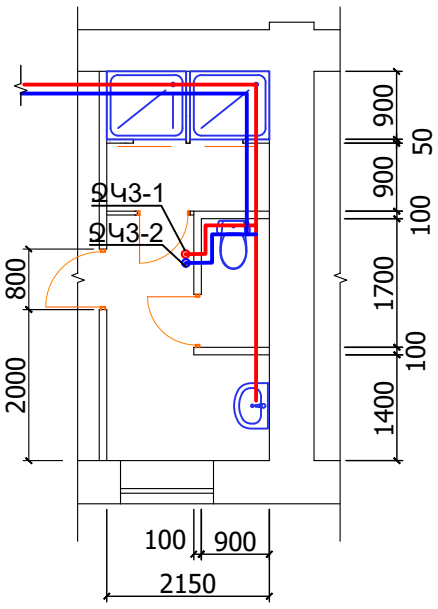

ՍՀ9 Հատակագիծ +7,200
և +3,600 նիշերում Մ1:100

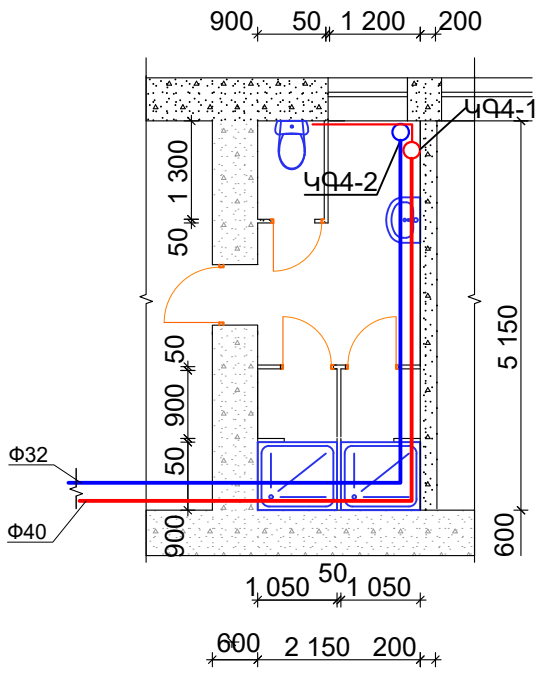

ՍՀ-7 տարածական սխեմա

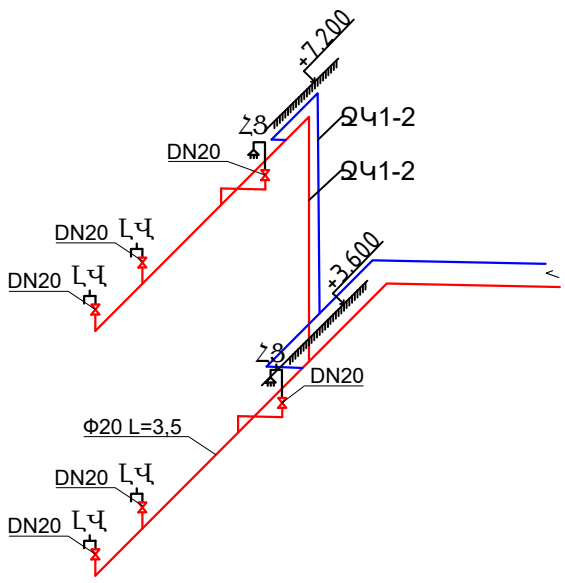

ՍՀ-9 տարածական սխեմա

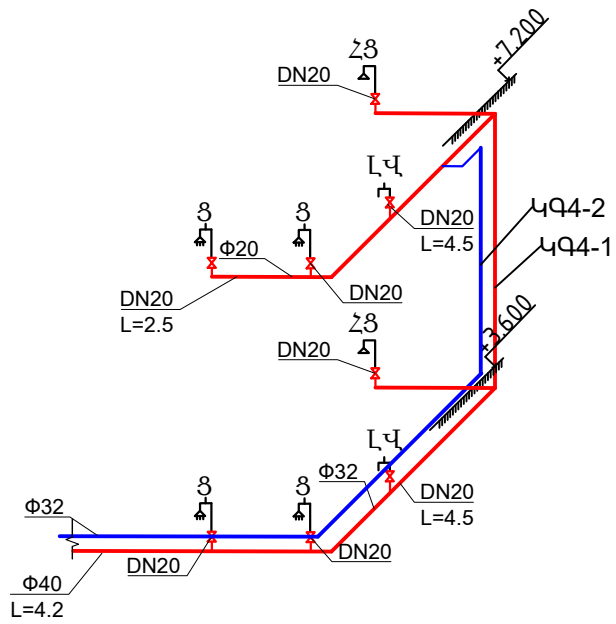

ՍՀ-8 տարածական սխեմա

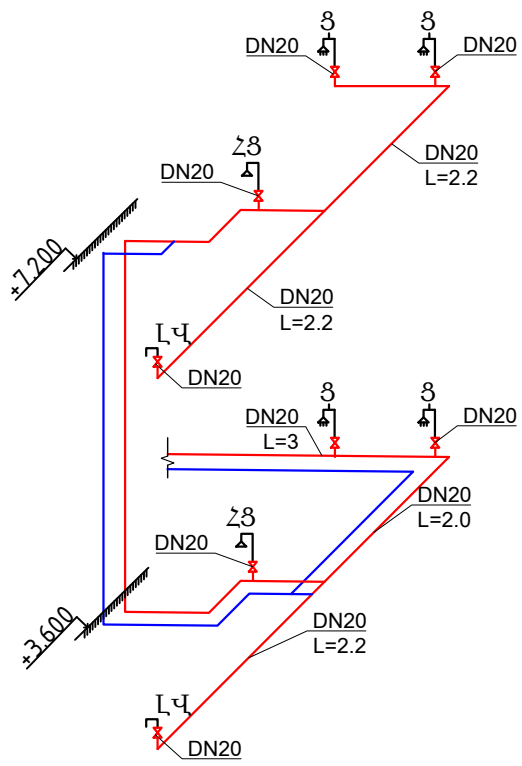

						Պատվիրատու՝ Հայաստանի Հանրապետության կրթության, գիտության, մշակույթի և սպորտի նախարարություն: Պայմանագիր № ՀՀԿԳՄՄՆԳՀԾՁԲ-24/84			
						Նախագծերի պատրաստում, ծախսերի գնահատում /«Երևանի պարարվեստի պետական քոլեջ» ՊՈԱԿ/			
նգձ		Է. Հովսեփյան				Գիրք-5 Տաք ջրամատակարարում	Փուլ	Թերթ	Թերթեր
							ԱՆ	5	8
նախագծեց		Տ.Տիգրանյան							
						ՍՀ7, ՍՀ8, ՍՀ9 սանհանգույցների հատակագիծ +3,600 և +7,200 նիշում Մ1:100	«ԽՈՅԱՆՔ» ՍՊԸ լից N-ՔՊԼ 001379		

Копировал Формат А3

ՍՀ10 Հատակագիծ +3,600
նիշում Մ1:100

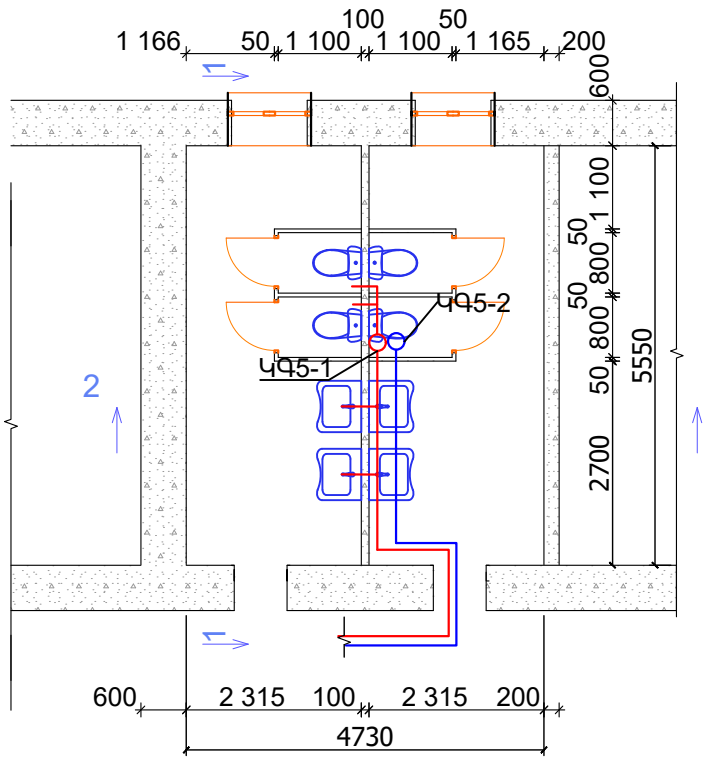

ՍՀ13Հատակագիծ +7,200 նիշում
Մ1:100

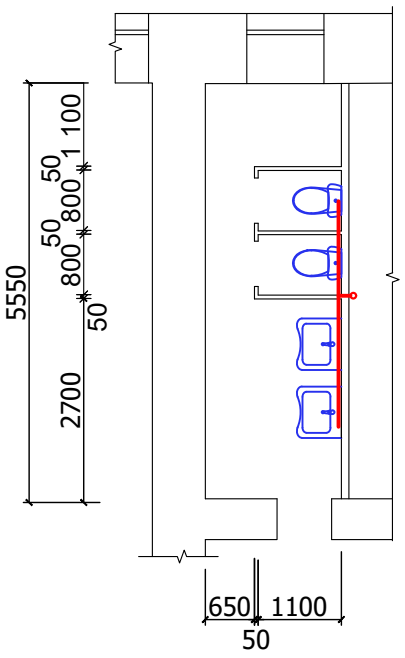

ՍՀ-10 և ՍՀ-13
տարածական սխեմա

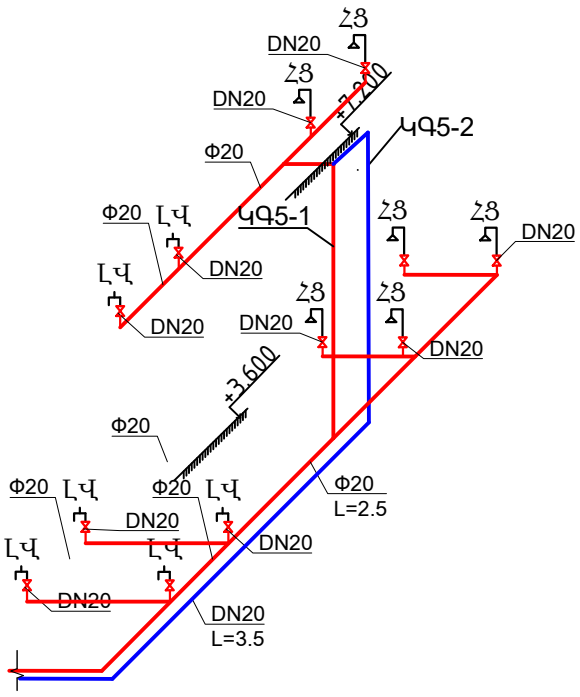

Մասշտաբ Մ1:10

Կտրվածք 1-1

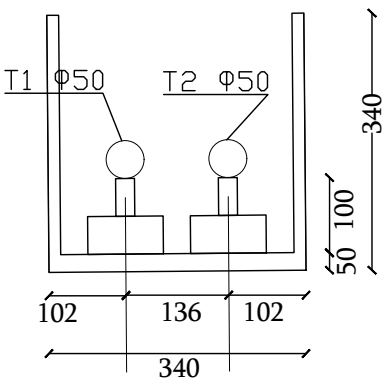

Կտրվածք 2-2

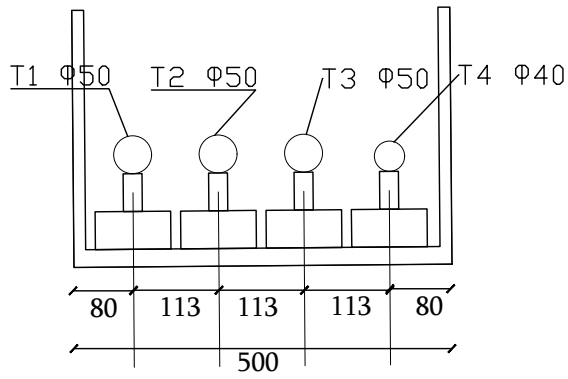

						Պատվիրատու՝ Հայաստանի Հանրապետության կրթության, գիտության, մշակույթի և սպորտի նախարարություն: Պայմանագիր № ՀՀԿԳՄՍՆԳՀԾՁԲ-24/84		
						Նախագծերի պատրաստում, ծախսերի գնահատում /«Երևանի պարարվեստի պետական քոլեջ» ՊՈԱԿ/		
նգձ		Է. Հովսեփյան				Գիրք-5 Տաք ջրամատակարարում	Փուլ	Թերթ	Թերթեր
							ԱՆ	6	8
նախագծեց		Տ.Տիգրանյան							
						ՍՀ10, ՍՀ13 սանհանգույցների հատակագիծ +3,600 և +7,200 նիշում Մ1:100	«ԽՈՅԱՆՔ» ՍՊԸ լից N-ՔՊԼ 001379	

Копировал Формат А3

ՍՀ3 Հատակագիծ -3,600 նիշում Մ1:100

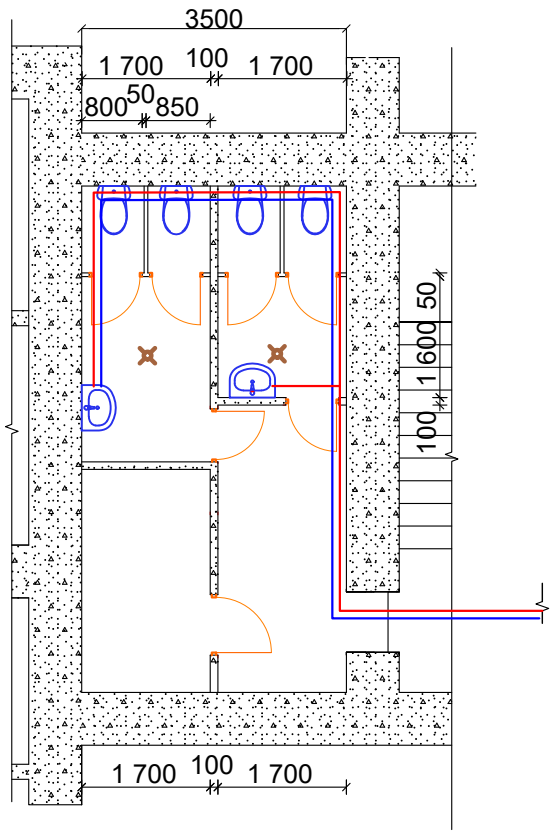

ՍՀ1 և ՍՀ2 Հատակագիծ -3,600 նիշում Մ1:100

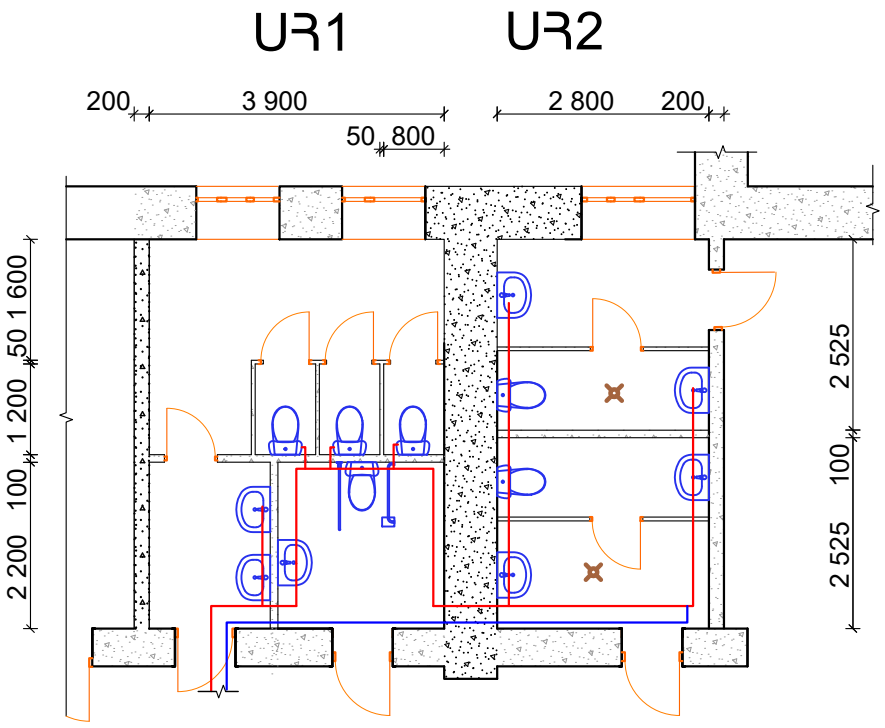

ՍՀ3 տարածական սխեմա

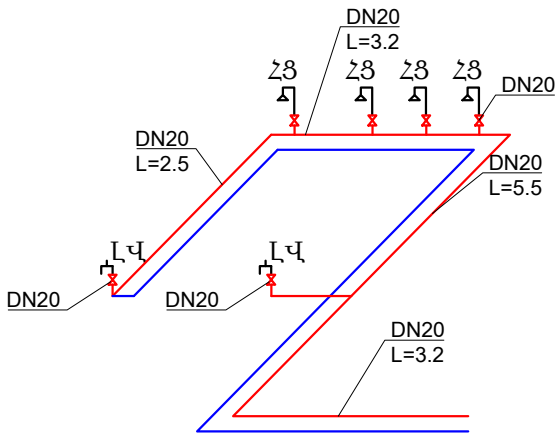

ՍՀ1 և ՍՀ-2 տարածական սխեմա

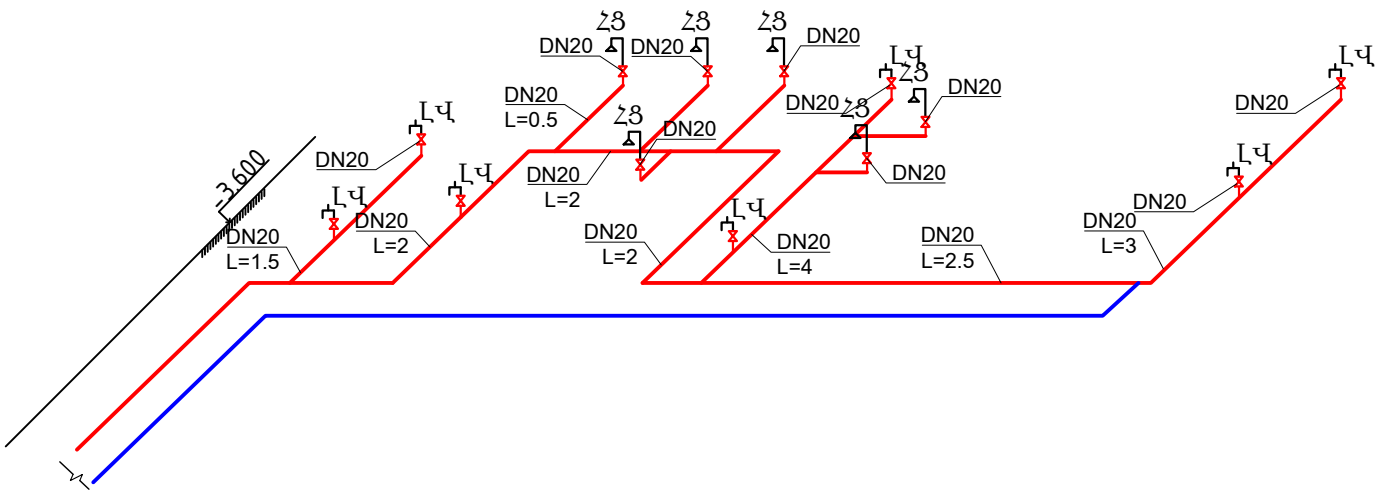

						Պատվիրատու՝ Հայաստանի Հանրապետության կրթության, գիտության, մշակույթի և սպորտի նախարարություն: Պայմանագիր № ՀՀԿԳՄՄՆԳՀԾՁԲ-24/84		
						Նախագծերի պատրաստում, ծախսերի գնահատում /«Երևանի պարարվեստի պետական քոլեջ» ՊՈԱԿ/		
նգմ		Է. Հովսեփյան				Գիրք-5 Տաք ջրամատակարարում	Փուլ	Թերթ	Թերթեր
							ԱՆ	7	8
նախագծեց		Տ.Տիգրանյան							
						ՍՀ1, ՍՀ2, ՍՀ3 սանհանգույցների հատակագիծ -3,600 նիշում Մ1:100	«ԽՈՅԱՆՔ» ՍՊԸ լից N-ՔՊԼ 001379	

Копировал Формат А3

Կաթսայատուն,հատակագիծ,սարքավորումների
հարմարադասում:Նիշ 0,00 Մ 1:50

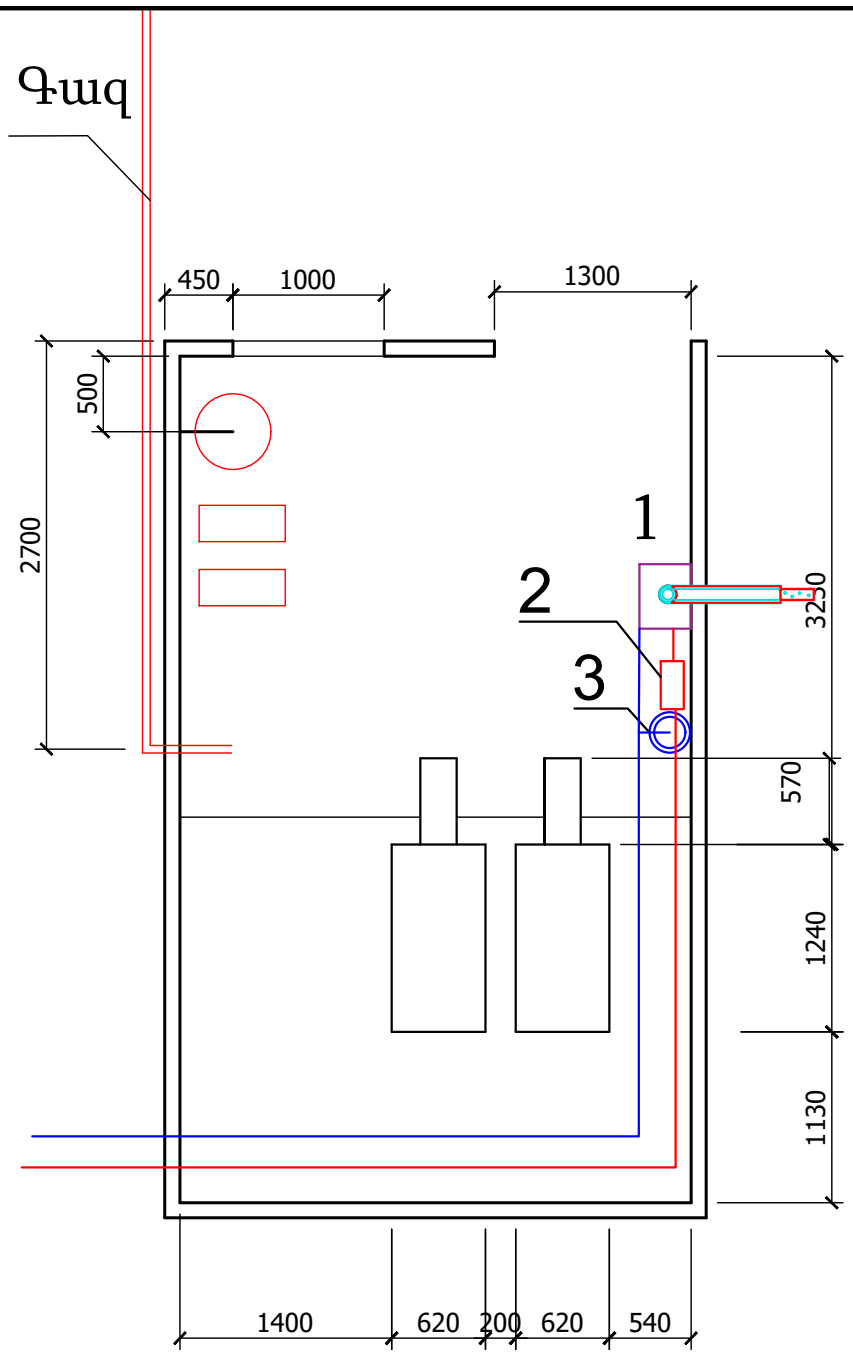

Կաթսայատան սարքավորումների անվանացանկ

1-Կաթսա
2-Շրջանառու պոմպ
3-Ընդարձակիչ անոթ 50լ
4-Տաք ջրամատակարարման պոմպ
5-500լ.տարողության ջրա-ջրային տաքացուցիչ
6-Հետադարձ փական
7-Օդի հեռացման գիծ

պատից կախովի գազի կաթսա 100 կՎտ
Լարում, V՝ 220
Էլ. հզորություն ՝ 280վ
Քաշ, կգ՝ 93
Կաթսայի տեսակը՝ էներգիայի կախվածություն
Աշխատանքային ռեժիմ՝ ջեռուցում
Այրման խուցը՝ փակ
Տեղադրման տեսակը ՝ քատից կախովի
Ծխատարի միացում, մմ Ø 160/110
Բարձրություն, սմ՝ 95
Լայնություն, սմ՝ 65
Խորություն, սմ՝ 58
Այրիչ՝ ներարկիչ
Առավելագույն հզորությունը, կՎտ՝ 100
Ջեռուցման համակարգի առավելագույն ճնշումը, ատմ՝ 3
Ջեռուցման համակարգի նվազագույն ճնշումը, ատմ՝ 0,5
Ջերմափոխանակիչի տեսակը՝ կոնդենսացիոն
Բնական գազի առավելագույն սպառում, m3_h՝ 10.06
Բնական գազի անվանական ճնշում, մբար՝ 7,39
Գազատարի միացման Ø, դյույմ՝ 1.0
Չափերը (HxWxD), սմ՝ 105x161x110
Ինտուիտիվ վերահսկում. Այո

Տաք ջրամատակարարման պոմպ

Առավելագույն ճնշումը 27 մ
Տարողությունը 21,5 խմ. մ/ժամ
Ցանցի լարումը 380~400 Վ
Ընթացիկ հաճախականությունը 50 Հց
Էլեկտրաէներգիայի սպառում (Վտ) 1,5 կՎտ
Պոմպի տեղադրում Ուղղահայաց

Շրջանառու պոմպ

Առավելագույն ճնշումը 7 մ
Տարողությունը 5 խմ. մ/ժամ
Ցանցի լարումը 230 Վ
Ընթացիկ հաճախականությունը 50 Հց
Էլեկտրաէներգիայի սպառում (Վտ) 0,2 կՎտ
Պոմպի տեղադրում Ուղղահայաց

Կաթսայատուն՝ սկզբունքային ջերմային ուրվագիծ

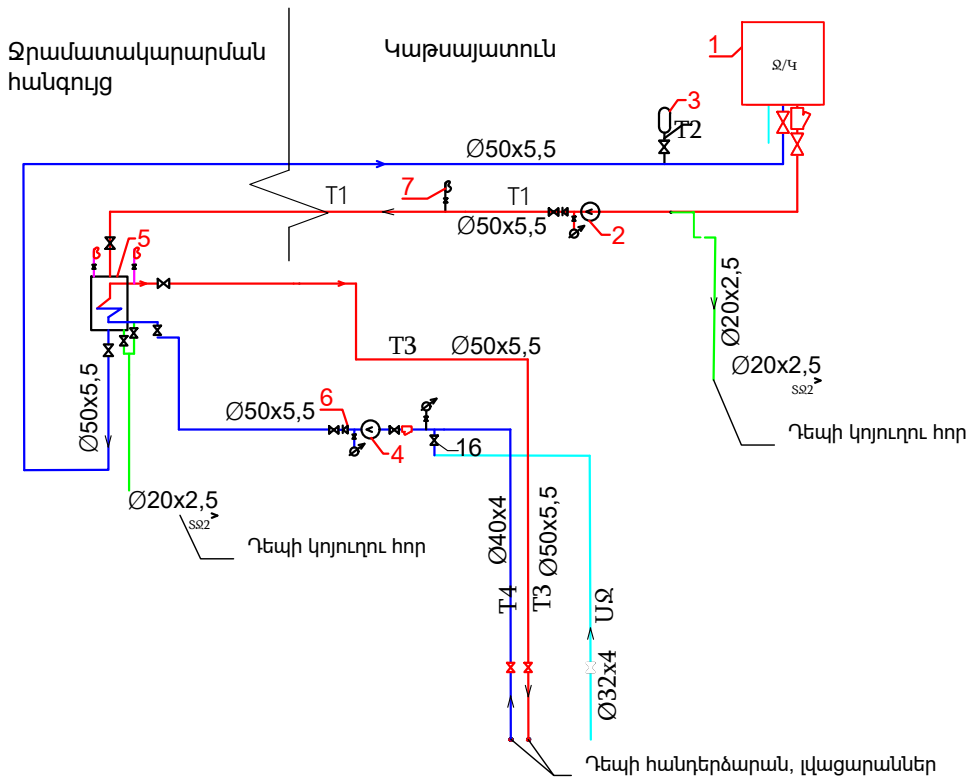

Պայմանական նշաններ

Պատկեր	Անվանացանկ
T1	Ջեռուցման մատակարարող գիծ
T2	Ջեռուցման հետադարձ գիծ
ՍՋ	Սառը ջրի գիծ
T3	Տաք ջրի մատուցման գիծ
T4	Տաք ջրի վերաշրջանառության գիծ
Ø20x2,5	Խողովակի տրամագիծը
	-Հետադարձ փական
	-Փական
	-Ցամքուրդ

						Պատվիրատու՝ Հայաստանի Հանրապետության կրթության, գիտության, մշակույթի և սպորտի նախարարություն: Պայմանագիր № ՀՀԿԳՄՍՆԳՀԾՁԲ-24/84		
						Նախագծերի պատրաստում, ծախսերի գնահատում /«Երևանի պարարվեստի պետական քոլեջ» ՊՈԱԿ/		
նգձ		Է. Հովսեփյան				Գիրք-5 Տաք ջրամատակարարում	Փուլ	Թերթ	Թերթեր
							ԱՆ		8
նախագծեց		Տ.Տիգրանյան							
						«ԽՈՅԱՆՔ» ՍՊԸ լից N-ՔՊԼ 001379		

Копировал Формат А3

ԱՇԽԱՏԱՆՔԱՅԻՆ ԳԾԱԳՐԵՐԻ ԱՄՓՈՓԱԳԻՐ

N.	ԱՆՎԱՆՈՒՄ	Թերթ
1.	Ընդհանուր դրույթներ	ԻՀ-01
2.	Աշխատանքային ծավալներ	ԻՀ-02
3.	Սխեմատիկ գծագրեր	ԻՀ-03
4.	Ավտոմատ սպրինկլերային հրդեհաշիջման տեղադրում	ԻՀ-04
5.	Պոմպային կայանքի կտրվածքներ	ԻՀ-05
6.	Խողովակի ամրեցման հանգույցներ	ԻՀ-06
7.	Հատակագիծ -3.600 նիշով: Ինքնաշխատ հրդեհաշիջում	ԻՀ-07
8.	Հատակագիծ 0.000 նիշով: Ինքնաշխատ հրդեհաշիջում	ԻՀ-08
9.	Հատակագիծ +3.600 նիշով: Ինքնաշխատ հրդեհաշիջում	ԻՀ-09
10.	Հատակագիծ +7.200 նիշով: Ինքնաշխատ հրդեհաշիջում	ԻՀ-10

ԸՆԴՀԱՆՈՒՐ ԲԱՑԱՏՐԱԳԻՐ

Երևանի պարարվեստի պետական քոլեջի հակահրդեհային ջրամատակարարման աշխատանքային նախագիծը մշակվել է համաձայն ճարտարապետա-շինարարական գծագրերի, տեխնոլոգիական առաջադրանքի և ՀՀ տարածքում գործող շինարարական նորմերի և կանոնների:
Պետական քոլեջի հակահրդեհային ջրամատակարարումն ապահովելու համար նկուղային -1-ին հարկում՝ -3.60 նիշում, նախատեսված է պոմպակայան, որտեղ տեղադրված է երկաթբետոնե բաք 6100x4100x2200(H) չափերով և V=25.0x2.2=55.0մ^3 ծավալով:
Պոմպակայանում նախատեսված է մեկ խումբ պոմպային կայանք՝ բաղկացած երեք պոմպերից, նախատեսված՝ ինքնաշխատ հրդեհաշիջման և հրշեջ ծորակների սպասարկման համար, որոնցից մեկը հիմնական է մյուսը պահեստային, իսկ երրորդը՝ ժոկոյ պոմպն է մեմբրանային բաքով, որը նախատեսված է համակարգի ճնշման կորուստները կարգավորելու համար:Պոմպային կայանքն ունի հետևյալ պարամետրերը՝ Q=70մ^3/ժամ, H=30մ, N=35կՎտ, 380Վ: Պոմպակայանում նախատեսված է նաև դրենաժային պոմպ մեկը աշխատող, մեկը պահուստային պոմպակայանի ջրահեռացումն իրականացնելու համար՝ Q=6մ^3/ժամ, H=10մ, N=1.1կՎտ, 380Վ պարամետրերով:
Պոմպերի ավտոմատ և դիստանցիոն միացման դեպքում միաժամանակ լուսային կամ ձայնային ազդանշան է գնում դեպի պահակատուն:Պոմպակայանում բոլոր խումբ պոմպերի աշխատանքները ավտոմատացված են, կապված վթարային վիճակների, ճնշման փոփոխությունների հետ:
Բոլոր հարկերում բացի ինքնաշխատ հրդեհաշիջման համակարգից նախատեսված են նաև հրշեջ ծորակներ 2x2.5լ/վրկ ելքով:

Պայմանական նշաններ			
SF	Ցայտաջրմուղային կառավարման հանգույց		Մալուխ 220v
	Սոլենոիդ էլեկրամագնիսական կափույր		Հակահրդեհային ջրմուղ (Շարք) Ø=150mm.
	Ցայտաջրմուղային ռոզգիչ դեպի վերև ուղղված վարդակով		Հակահրդեհային ջրմուղ Ø=50mm. (Մնուցող խողովակաշար)
	Ցայտաջրմուղային ռոզգիչ հարկադիր գործարկմամբ		Հակահրդեհային ջրմուղ Ø=65mm. (Մնուցող խողովակաշար)
	Հրդեհաշիջման պահարան		Հակահրդեհային ջրմուղ (Շարք) Ø=200mm.
	Անցում		Հակահրդեհային ջրմուղ հողի տակով

						Պատվիրատու՝ Հայաստանի Հանրապետության կրթության, գիտության, մշակույթի և սպորտի նախարարություն: Պայմանագիր № ՀՀԿԳՄՄՆԳՀԾՁԲ-24/84		
						Նախագծերի պատրաստում, ծախսերի գնահատում /«Երևանի պարարվեստի պետական քոլեջ» ՊՈԱԿ/		
նգձ		Է. Հովսեփյան				Գիրք-5 ԻՆՔՆԱՇԽԱՏ ՀՐԴԵՀԱՇԻՋՄԱՆ ՀԱՄԱԿԱՐԳԻ ԱՇԽԱՏԱՆՔԱՅԻՆ ՆԱԽԱԳԻԾ	Փուլ	Թերթ	Թերթեր
							ԱՆ	ԻՀ-01	10
նախագծեց		Հ.Պողոսյան							
						Ընդհանուր դրույթներ	«ԽՈՅԱՆՔ» ՍՊԸ լից N-ՔՊԼ 001379		

Копировал Формат А3

Աշխատանքային ծավալներ

	Անվանում	Չ. Մ.	Քանակ	Ծանոթություն
1	Կառավարման հանգույց ջրալցված սպրինկլերային	կոմպ.	3	
2	Ցայտաջրմուղային ռոզետ սպրինկլերային 1.ռոզման մակերես-12մ2/ 2.գործարկման ջերմաստիճանը 68°C 3.ելքի տրամագիծը 13մմ 4.աշխատանքային ճնշումը 0.1-1.0ՄՊա	կոմպ.	629	
3	Ցայտաջրմուղային ռոզետ սպրինկլերային հարկադիր գործարկմամբ ռելեային մոդուլով 1.ռոզման մակերես-12մ2/ 2.գործարկման ջերմաստիճանը 68°C 3.ելքի տրամագիծը 13մմ 4.աշխատանքային ճնշումը 0.1-1.0ՄՊա 5.գործարկման հոսանք (ոչ պակաս) – 0.2 Ա	կոմպ.	9	
4	Հակահրդեհային խողովակ պոմպակայանում (Մնուցող խողովակաշար)D=200մմ	գծմ	20	
5	Հակահրդեհային խողովակ (Մնուցող խողովակաշար)D=150մմ	գծմ	350	
6	Հակահրդեհային խողովակ (Մնուցող խողովակաշար)D=100մմ	գծմ	90	
7	Հակահրդեհային խողովակ (Մնուցող խողովակաշար)D=89մմ	գծմ	95	
8	Հակահրդեհային խողովակ (Շարք) D=76x3մմ	գծմ	200	
9	Հակահրդեհային խողովակ (Շարք) D=57x3մմ	գծմ	790	
10	Հակահրդեհային խողովակ (Շարք) D=41x2.8մմ	գծմ	650	
11	Հակահրդեհային խողովակ (Շարք) D=32x2.8մմ	գծմ	460	
12	Ամրակ DN200 խողովակի համար	լր-զմ	20	
13	Կախիչ DN200 խողովակի համար	լր-զմ	20	
14	Ամրակ DN150 խողովակի համար	լր-զմ	320	
15	Կախիչ DN150 խողովակի համար	լր-զմ	350	
16	Ամրակ DN100 խողովակի համար	լր-զմ	80	
17	Կախիչ DN100 խողովակի համար	լր-զմ	90	
18	Ամրակ DN89 խողովակի համար	լր-զմ	85	
19	Կախիչ DN89 խողովակի համար	լր-զմ	95	
20	Ամրակ DN76 խողովակի համար	լր-զմ	180	
21	Կախիչ DN76 խողովակի համար	լր-զմ	200	
22	Ամրակ DN50 խողովակի համար	լր-զմ	770	
23	Կախիչ DN50 խողովակի համար	լր-զմ	790	
24	Ամրակ DN41 խողովակի համար	լր-զմ	420	
25	Կախիչ DN41 խողովակի համար	լր-զմ	440	
26	Ամրակ DN32 խողովակի համար	լր-զմ	200	
27	Կախիչ DN32 խողովակի համար	լր-զմ	230	
28	Մետաղական կոնստրուկցիա կախիչների համար	կգ	230	
29	Զգուլի ձևավոր մասեր	հատ	60	
30	Ջողվող ձևավոր մասեր	հատ	300	
31	Սպրինկլերի միացման մուֆթա DN25	հատ	629	
32	Հրդեհաշիջման պահարան միացման դետալներով	կոմպ.	18	
33	Երկաթբետոնե բաք հակահրդեհային համակարգի համար V=55մ3/	հատ	1	
34	Թուջե կցաշուրթավոր փական DN 125	հատ	2	
35	Բաքի օդահեռացման կարճախողովակ DN 100	հատ	1	
36	Պոմպային կայանք հակահրդեհային կարիքների համար (ինքնաշխատ հրդեհաշիջման համակարգ) մեկը աշխատող, մեկը պահուստային Q=70մ3/ժամ, H=30մ, N=35կՎտ, 380Վ	կոմպ.	1	
37	Դրենաժային պոմպ մեկը աշխատող, մեկը պահուստային Q=6մ3//ժամ, H=10մ, N=1.1կՎտ, 380Վ	կոմպ.	1	
38	Ավտոմատացման համակարգ , համակարգի թողարկում և կարգաբերում	լր-զմ	1	
39	Այլ նյութեր	լր-զմ	1	

						Պատվիրատու՝ Հայաստանի Հանրապետության կրթության, գիտության, մշակույթի և սպորտի նախարարություն: Պայմանագիր № ՀՀԿԳՄՍՆԳՀԾՁԲ-24/84
						Նախագծերի պատրաստում, ծախսերի գնահատում /«Երևանի պարարվեստի պետական քոլեջ» ՊՈԱԿ/
նգձ		Է. Հովսեփյան				Գիրք-5 ԻՆՔՆԱՇԽԱՏ ՀՐԴԵՀԱՇԻՋՄԱՆ ՀԱՄԱԿԱՐԳԻ ԱՇԽԱՏԱՆՔԱՅԻՆ ՆԱԽԱԳԻԾ
նախագծեց		Հ.Պողոսյան				

Փուլ	Թերթ	Թերթեր
ԱՆ	ԻՀ-02	10

Աշխատանքային ծավալներ

«ԽՈՅԱՆՔ» ՍՊԸ
լից N-ՔՊԼ 001379

Копировал Формат А3

Ավտոմատ սպրինկլերային հրդեհաշիջման տեղադրում

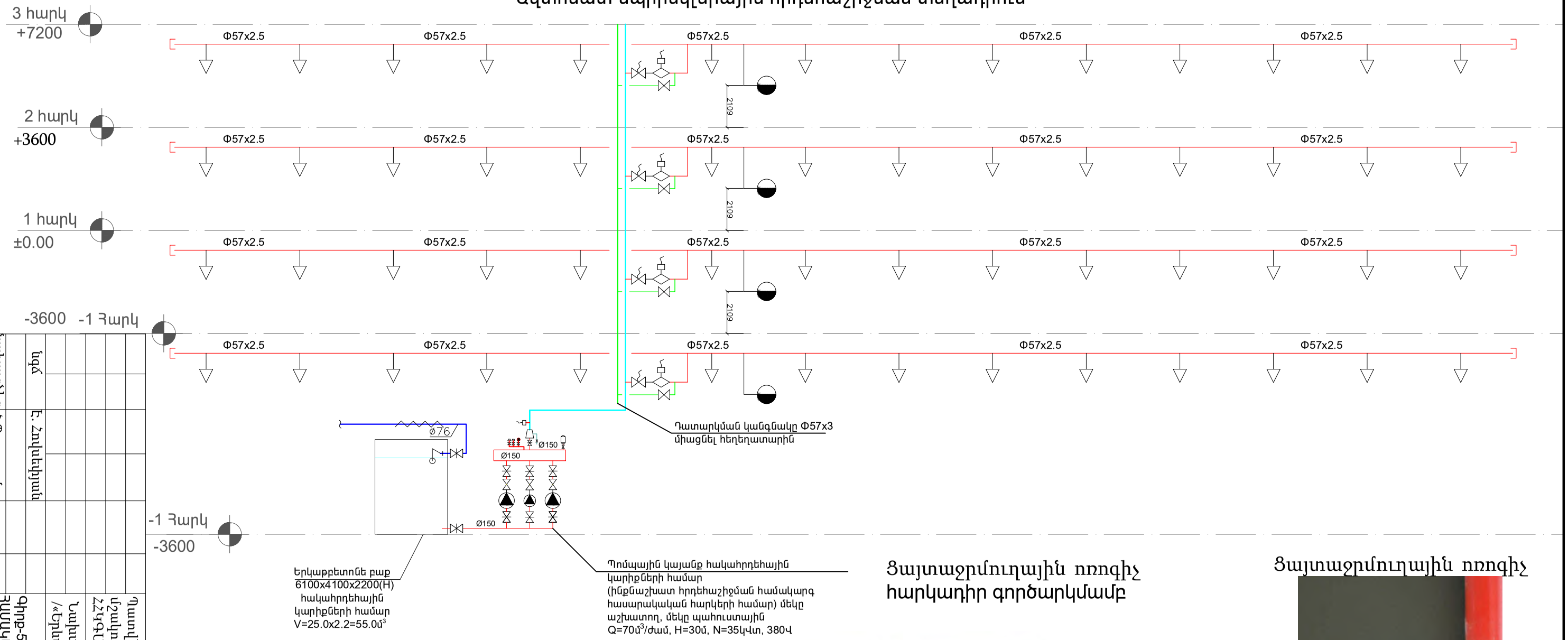

Ցայտաջրմուղային ռոզգիչ
հարկադիր գործարկմամբ

Ցայտաջրմուղային ռոզգիչ

Հրշեջ ծորակ միացման դետալներով

ԿՏՐՎԱԾՔ 1-1

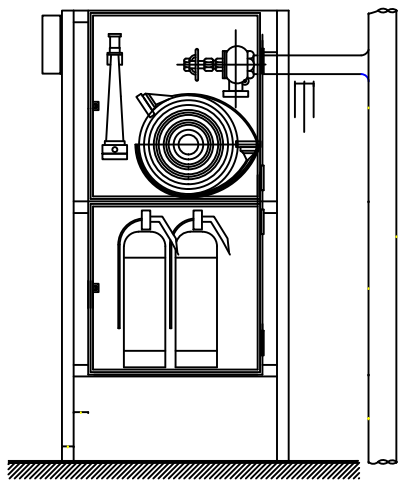

Պատվիրատու՝ Հայաստանի Հանրապետության դրամաշնորհային ծրագրերի մշակողների և սպասարկման կառավարման գրասենյակ
ՀՀԿԳՍՆՀԳՀԾԶԲ-24/84
Նախագծերի պատրաստում, ծախսերի գնահատում /«Երևանի պատմական տեսարժան ճանապարհներ»/
ԳԻՆԸ-5 ԻՆՔՆԱՇԽԱՏ ՀՐԴԵՀԱՇԻՋՄԱՆ ՀԱՄԱԿԱՐԳԻ ԱՇԽԱՏԱՆՔԱՅԻՆ ՆԱԽԱԳԻԾ
Սխեմատիկ գծագրեր

Փուլ	Թերթի	Թերթերի
ԱՆ	ԻՀ-03	10

«ԽՈՅԱՆՔ» ՍՊԸ
Լից N-ՔՊԼ 001379

Կոորդնատ
Ֆորմատ A3

Ավտոմատ սպրինկլերային հրդեհաշիջման տեղադրում

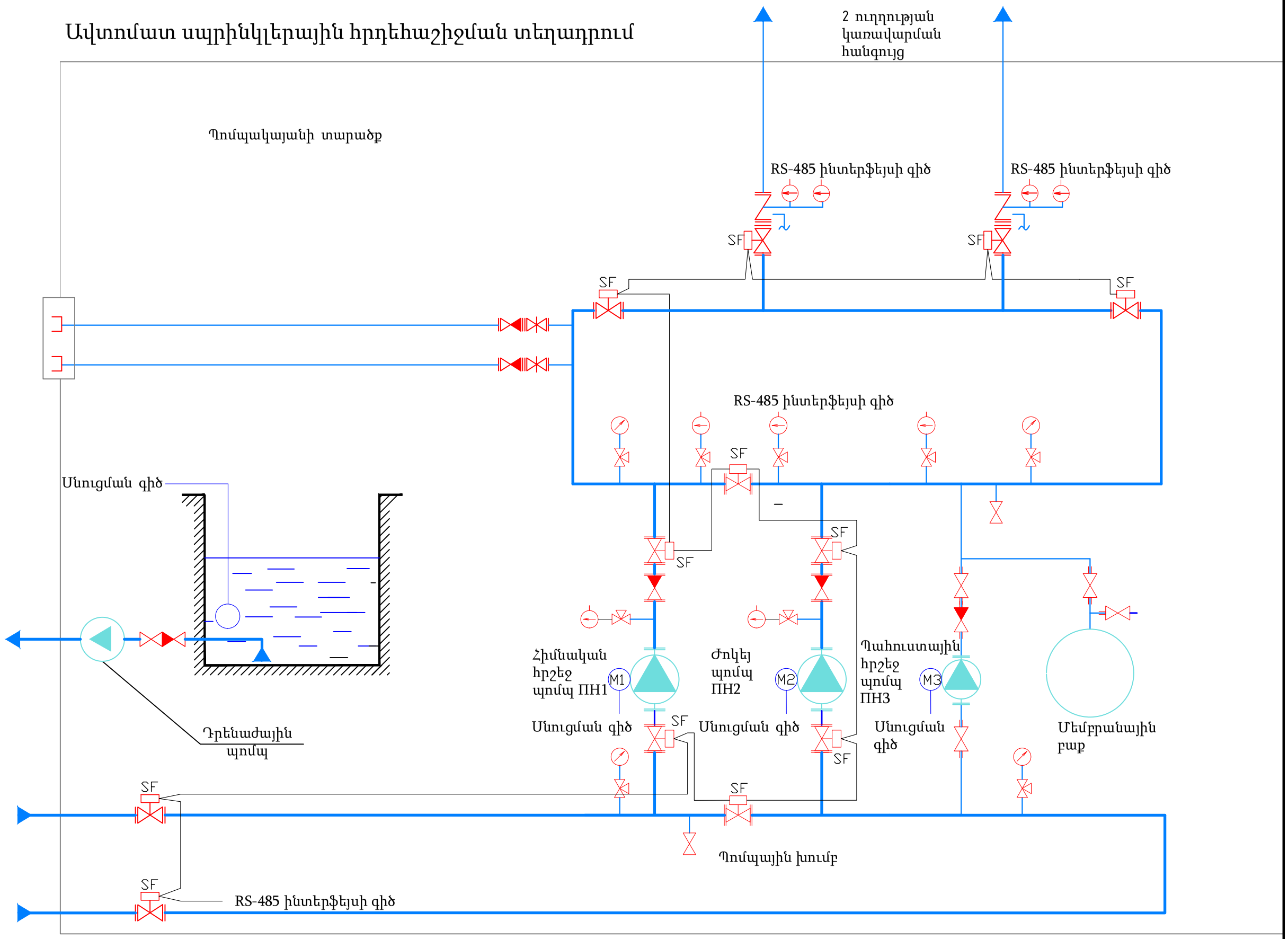

ГМ-80 գլխիկների որմնախորշ

Հրշեջ մեքենաների միացման գլխիկներ

											Պատվիրատու՝ Հայաստանի Հանրապետության կրթության, գիտության, մշակույթի և սպորտի նախարարություն: Պատվիրատուի № ՀՀԿԳՄՆԳՀՁՁԲ-24/84
											Նախագծերի պատրաստում, ծախսերի գնահատում /«Երևանի պարարվեստի պետական քոլեջ» ՊՈԱԿ/
											Փուլ
											Թերթ
											Թերթերի
											Փոփոխ.
											Գրիգ.
											Ստորագրություն
											Ամսաթիվ

ԱՎՏՈՄԱՏ ՍՊՐԻՆԿԼԵՐԱՅԻՆ ՀՐԴԵՀԱՇԻՋՄԱՆ ՀԱՄԱԿԱՐԳԻ ԱՇԽԱՏԱՆՔԱՅԻՆ ՆԱԽԱԳԻԾ

Փուլ | Թերթ | Թերթերի
Ա | Ի-04 | 10

Սկսման ամսաթիվը
Կոմպլեքսի տեղադրման ամսաթիվը

«ԽՈՅԱՆՔ» ՍՊԸ
լից N-ք0ԱԼ 001379

Կոմրոված

Ֆորմատ A3

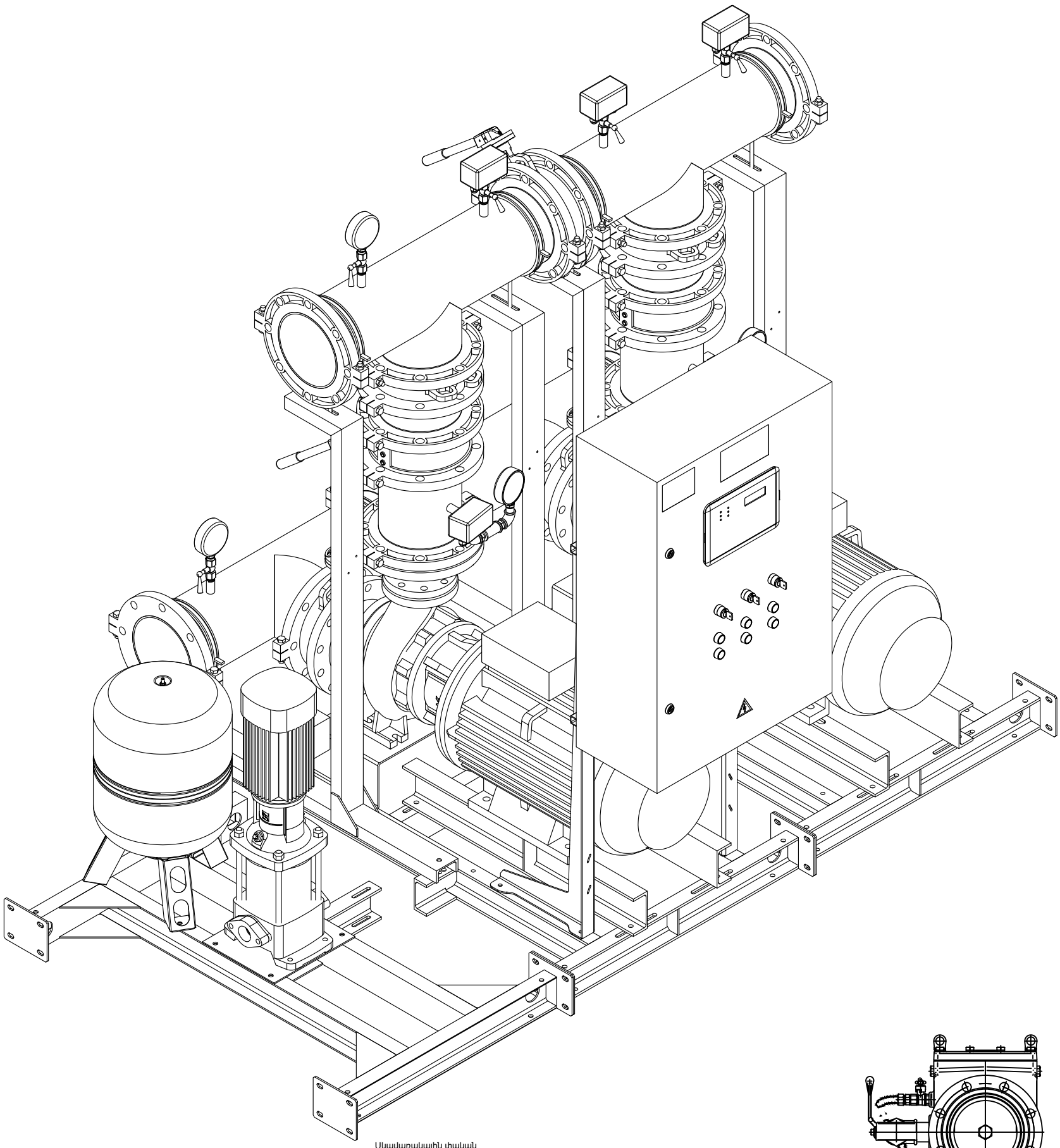

Սկավառակային փական

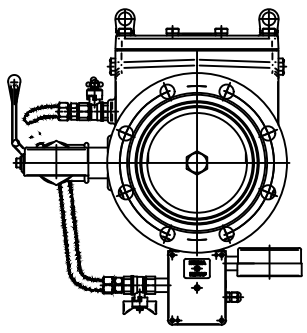

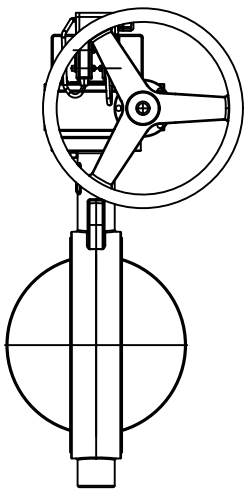

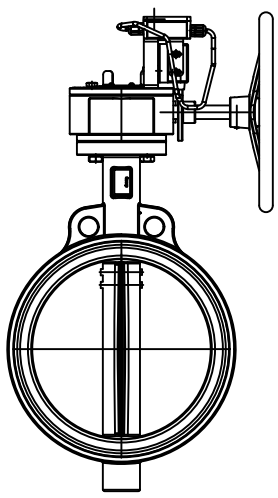

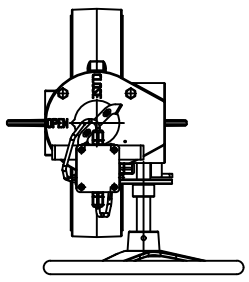

Ցայտաջրմուղային կառավարման հանգույց

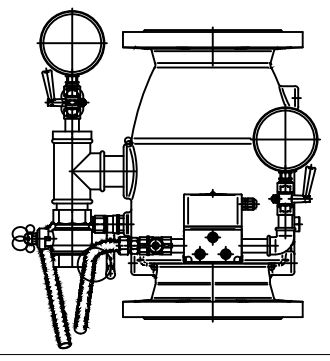

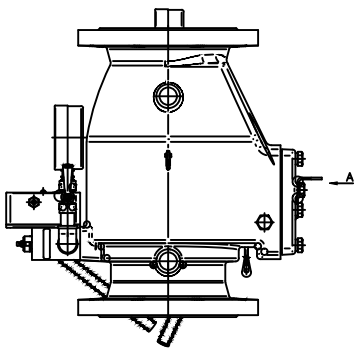

						Պատվիրատու՝ Հայաստանի Հանրապետության կրթության, գիտության, մշակույթի և սպորտի նախարարություն: Պայմանագիր № ՀՀԿԳՄՄՆԳՀԾՁԲ-24/84		
						Նախագծերի պատրաստում, ծախսերի գնահատում /«Երևանի պարարվեստի պետական քոլեջ» ՊՈԱԿ/		
նգմ		Է. Հովսեփյան				Գիրք-5 ԻՆՔՆԱՇԽԱՏ ՀՐԴԵՀԱՇԻՋՄԱՆ ՀԱՄԱԿԱՐԳԻ ԱՇԽԱՏԱՆՔԱՅԻՆ ՆԱԽԱԳԻԾ	Փուլ	Թերթ	Թերթեր
							ԱՆ	ԻՀ-05	10
նախագծեց		Հ.Պողոսյան							
						Պոմպային կայանքի կտրվածքներ	«ԽՈՅԱՆՔ» ՍՊԸ լից N-ՔՊԼ 001379	

Копировал Формат А3

ԴԵՊԻ ՆԵՐՔԵՎ ՍՊՐԻՆԿԼԵՐԻ ՏԵՂԱԴՐՄԱՆ ՀԱՆԳՈՒՅՑ

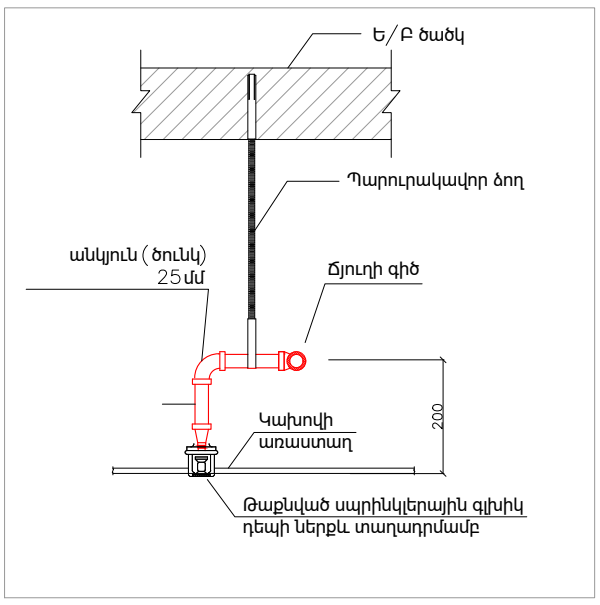

ԿԱՆԳՆԱԿԻ ԱՄՐԱՑՄԱՆ ՀԱՆԳՈՒՅՑ

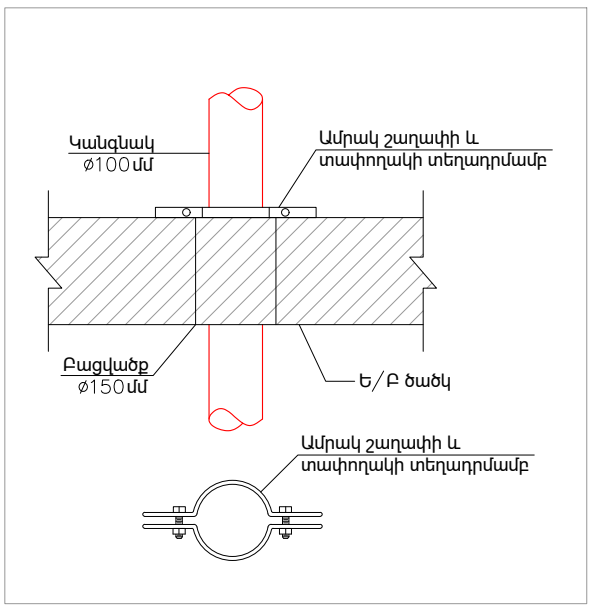

ԽՈՂՈՎԱԿԻ ՌԵԶԵՐՎՈՒԱՐԻ ՊԱՏՈՎ ԱՆՑՄԱՆ ՀԱՆԳՈՒՅՑ

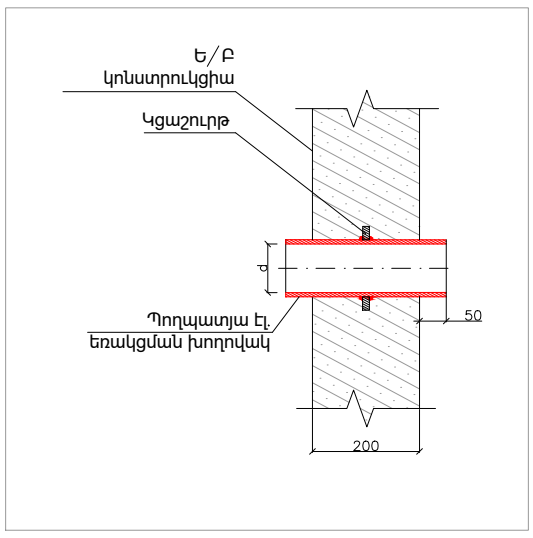

ԴԵՊԻ ՎԵՐԵՎ ՍՊՐԻՆԿԼԵՐԻ ՏԵՂԱԴՐՄԱՆ ՀԱՆԳՈՒՅՑ

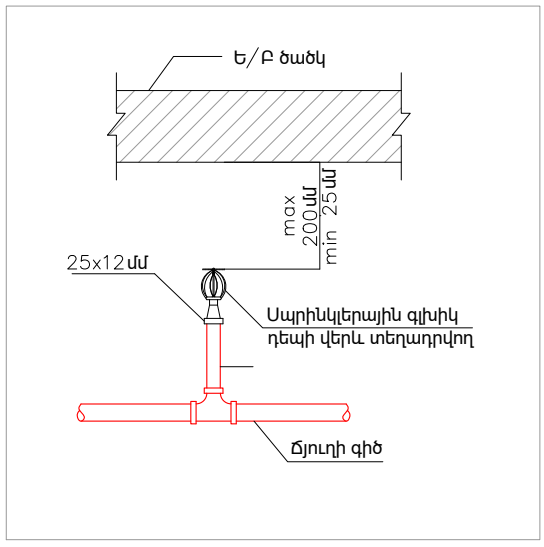

ԿԱԽԻՉ ø100մմ ԽՈՂԱՎԱԿՆԵՐԻ ՀԱՄԱՐ

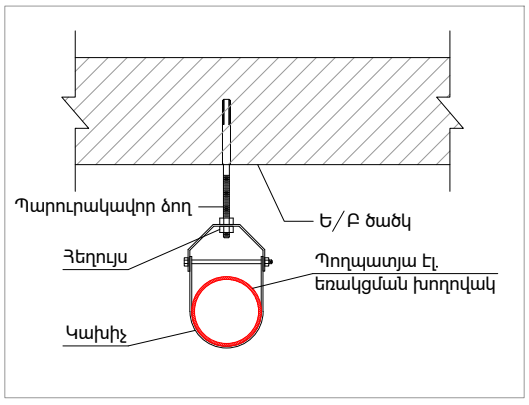

ԿԱԽԻՉ ՄԻՆՉԵՎ ø100մմ ԽՈՂԱՎԱԿՆԵՐԻ ՀԱՄԱՐ

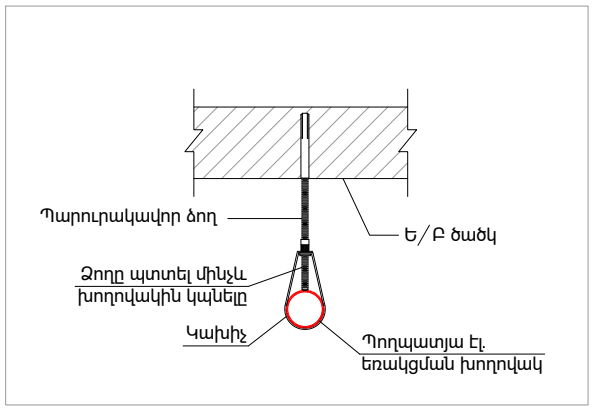

ՊԱՏԻՆ ՏԵՂԱԴՐՎՈՂ ՍՊՐԻՆԿԼԵՐԱՅԻՆ ԳԼԽԻԿԻ ՀԱՆԳՈՒՅՑ

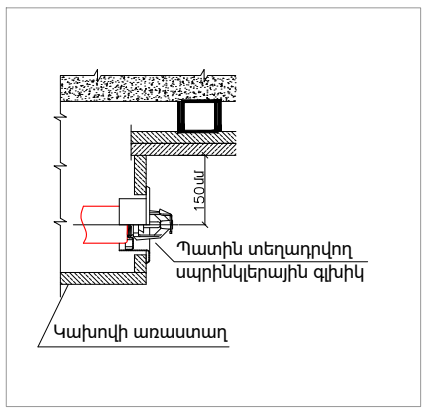

ԱՐԱԳ ԱՐՁԱԳԱՆՔՄԱՆ ՍՊՐԻՆԿԼԵՐԱՅԻՆ ԳԼԽԻԿԻ ԴԵՊԻ ՆԵՐՔԵՎ ՏԵՂԱԴՐՄԱՆ ՀԱՆԳՈՒՅՑ

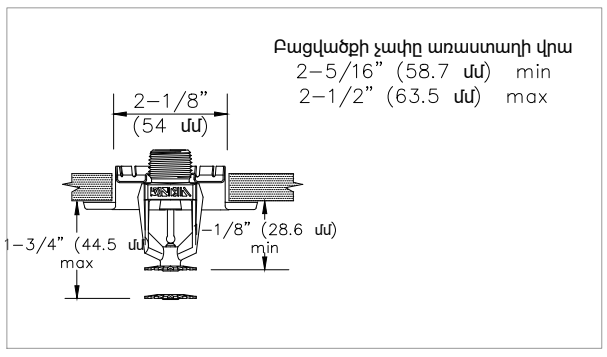

ՀԱՐԿԻ ՀՍԿԻՉ ՀԱՆԳՈՒՅՑ

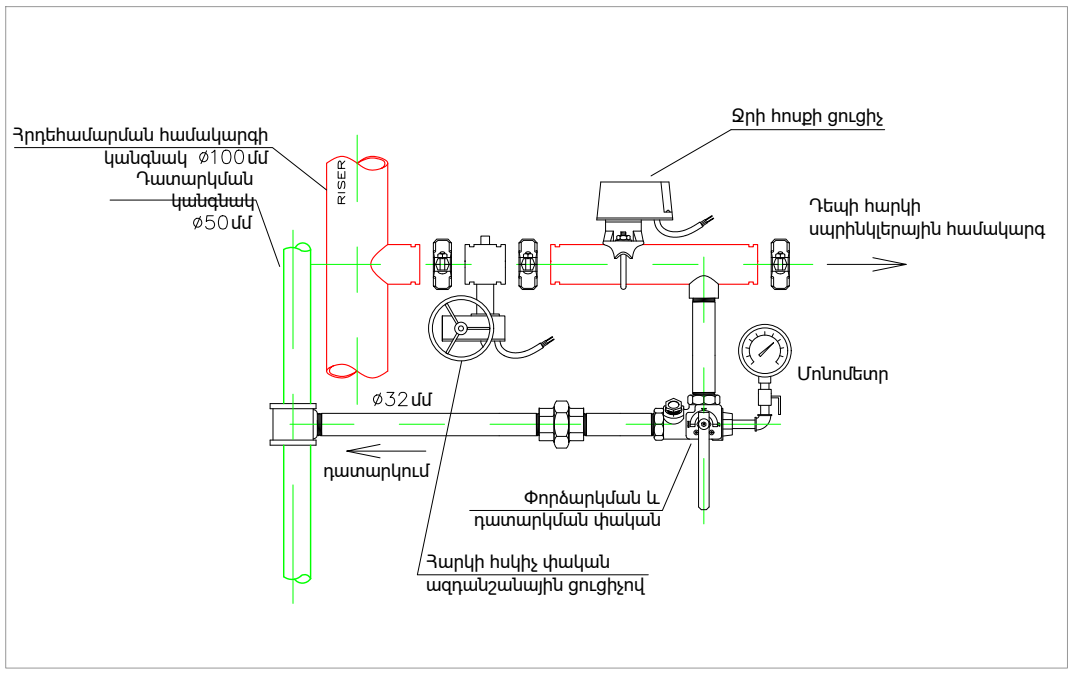

ԽՈՂՈՎԱԿԻ ԱՄՐԱՑՈՒՄՆԵՐ

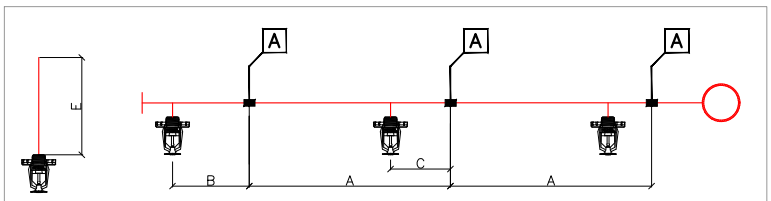

A առավելագույն հեռավորությունը կախիչների ծողերի միջև
DN ≤ 50 max 4.5մ
DN > 50 min 6.0մ

B առավելագույն հեռավորությունը վերջին սպրինկլերի և վերջին կախիչի միջև
≥ DN25 max 0.9մ
< DN25 min 1.2մ

C նվազագույն հեռավորությունը սպրինկլերի և կախիչի միջև 150մմ

E Ուղղահայաց խողովակի 1մ–ից ավելիի դեպքում հավելյալ ամրացումներ

						Պատվիրատու՝ Հայաստանի Հանրապետության կրթության, գիտության, մշակույթի և սպորտի նախարարություն: Պայմանագիր № ՀՀԿԳՄՄՆԳՀԾՁԲ-24/84		
						Նախագծերի պատրաստում, ծախսերի գնահատում /«Երևանի պարարվեստի պետական քոլեջ» ՊՈԱԿ/		
նգձ	Է. Հովսեփյան					Գիրք-5 ԻՆՔՆԱՇԽԱՏ ՀՐԴԵՀԱՇԻՋՄԱՆ ՀԱՄԱԿԱՐԳԻ ԱՇԽԱՏԱՆՔԱՅԻՆ ՆԱԽԱԳԻԾ	Փուլ	Թերթ	Թերթեր
նախագծեց	Հ.Պողոսյան						ԱՆ	ԻՀ-06	10
						Խողովակի ամրեցման հանգույցներ	«ԽՈՅԱՆՔ» ՍՊԸ լից N-ՔՊԼ 001379	

Копировал Формат А3

Հատակագիծ -3.600 նիշում

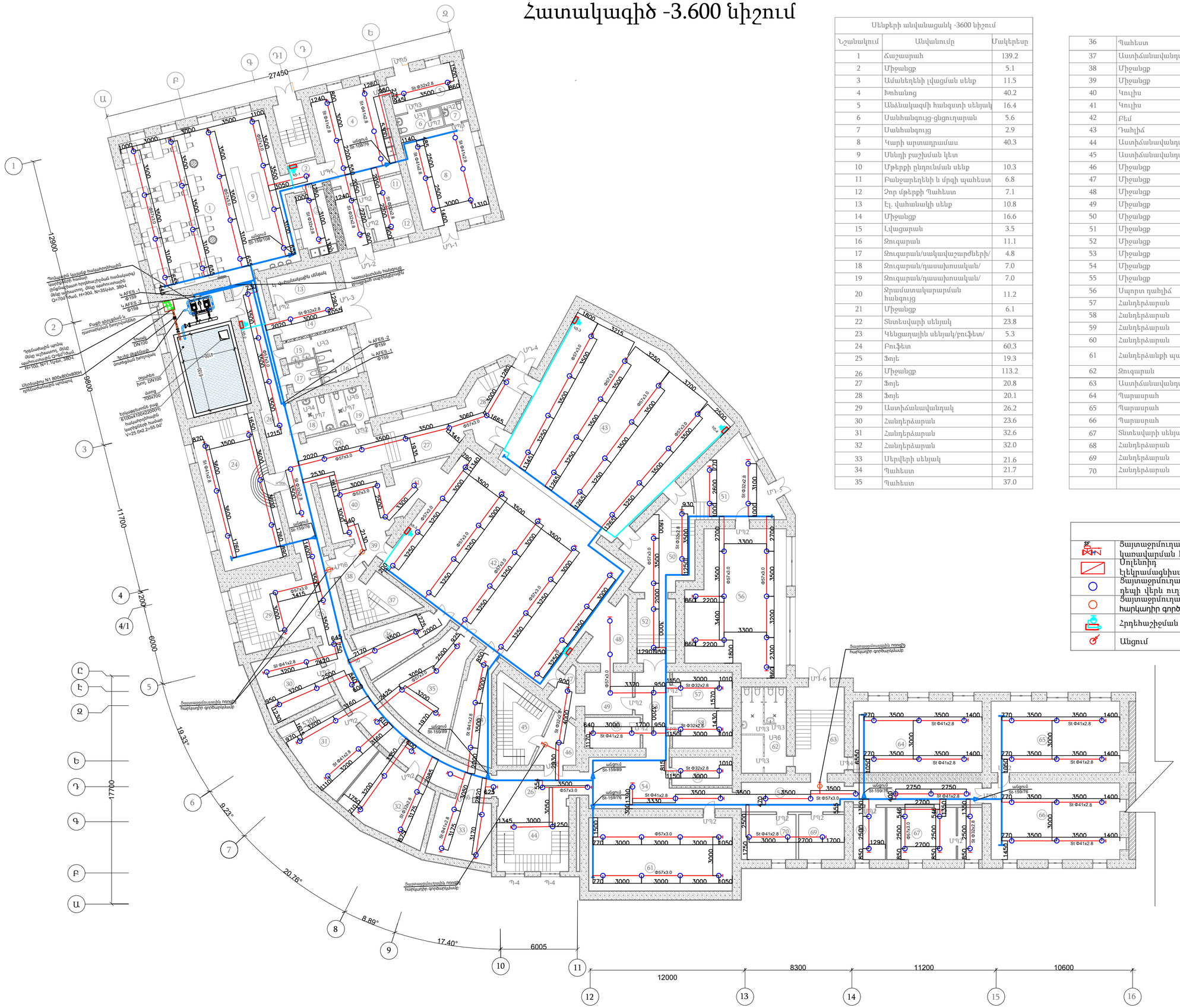
27450
12900
11700
9800
6000
17700
19.33°
9.23°
20.76°
8.89°
17.40°
6005
12000
8300
11200
10600
Ցայտաջրմուղային ոռոգիչ հարկադիր գործարկմամբ
Դիզելային գեներատոր 400/230V, 50Hz, 3ֆազ, Ստանդարտ հոսանքի հանգույց
Ջրի պոմպերի և ուժասնուցման վահանակներ
Ջրմուղի գծի մուտք
Ջրաչափ DN100
Ներքին ջրմուղային ցանցի միացումներ
Ջրի պոմպերի և ուժասնուցման վահանակներ
Ներքին հրշեջ ջրմուղի միացումներ
Ներքին հրշեջ ջրմուղի հանգույց
Ներքին հրշեջ ջրմուղի հանգույց
Ներքին հրշեջ ջրմուղի միացումներ
Ներքին հրշեջ ջրմուղի միացումներ
Ներքին հրշեջ ջրմուղի միացումներ

Հատակագիծ 0.000 նիշում

						Պատվիրատու՝ Հայաստանի Հանրապետության կրթության, գիտության, մշակույթի և սպորտի նախարարություն: Պայմանագիր № ՀՀԿԳՄՄՆԳՀԾՁԲ-24/84		
						Նախագծերի պատրաստում, ծախսերի գնահատում /«Երևանի պարարվեստի պետական քոլեջ» ՊՈԱԿ/		
նգձ	Է. Հովսեփյան					Գիրք-5 ԻՆՔՆԱՇԽԱՏ ՀՐԴԵՀԱՇԻՁՄԱՆ ՀԱՄԱԿԱՐԳԻ ԱՇԽԱՏԱՆՔԱՅԻՆ ՆԱԽԱԳԻԾ	Փուլ	Թերթ	Թերթեր
							ԱՆ	ԻՀ-08	10
նախագծեց	Հ.Պողոսյան								
						Հատակագիծ 0.000 նիշով: Ինքնաշխատ հրդեհաշիջում Մ1:200	«ԽՈՅԱՆՔ» ՍՊԸ լից N-ՔՊԼ 001379	

Копировал Формат А3

Հատակագիծ +3.600 նիշում

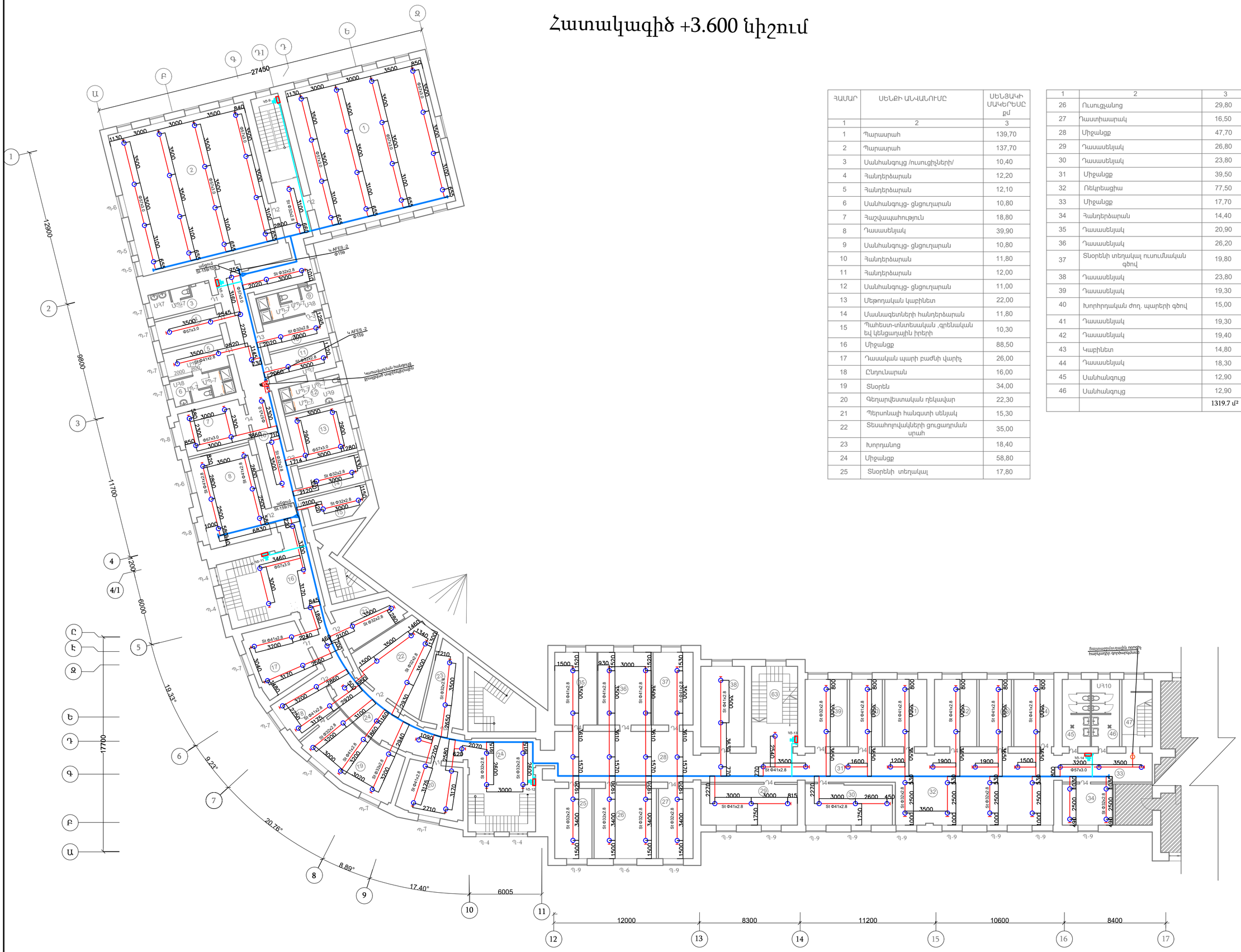

ՀԱՄԱՐ	ՍԵՆՅԱԿԻ ԱՆՎԱՆՈՒՄԸ	ՍԵՆՅԱԿԻ ՄԱԿԵՐԵՍԸ քմ
1	2	3
1	Պարասրահ	139,70
2	Պարասրահ	137,70
3	Սանհանգույց /ուսուցիչների/	10,40
4	Հանդերձարան	12,20
5	Հանդերձարան	12,10
6	Սանհանգույց- ցնցուղարան	10,80
7	Հաշվապահություն	18,80
8	Դասասենյակ	39,90
9	Սանհանգույց- ցնցուղարան	10,80
10	Հանդերձարան	11,80
11	Հանդերձարան	12,00
12	Սանհանգույց- ցնցուղարան	11,00
13	Մեթոդական կաբինետ	22,00
14	Մասնագետների հանդերձարան	11,80
15	Պահեստ-տնտեսական ,գրենական եվ կենցաղային իրերի	10,30
16	Միջանցք	88,50
17	Դասական պարի բաժնի վարիչ	26,00
18	Ընդունարան	16,00
19	Տնօրեն	34,00
20	Գեղարվեստական ղեկավար	22,30
21	Պերսոնալի հանգստի սենյակ	15,30
22	Տեսահոլովակների ցուցադրման սրահ	35,00
23	Խորդանոց	18,40
24	Միջանցք	58,80
25	Տնօրենի տեղակալ	17,80

1	2	3
26	Ուսուցչանոց	29,80
27	Դաստիարակ	16,50
28	Միջանցք	47,70
29	Դասասենյակ	26,80
30	Դասասենյակ	23,80
31	Միջանցք	39,50
32	Ռեկրեացիա	77,50
33	Միջանցք	17,70
34	Հանդերձարան	14,40
35	Դասասենյակ	20,90
36	Դասասենյակ	26,20
37	Տնօրենի տեղակալ ուսումնական գծով	19,80
38	Դասասենյակ	23,80
39	Դասասենյակ	19,30
40	Խորհրդական ժող. պարերի գծով	15,00
41	Դասասենյակ	19,30
42	Դասասենյակ	19,40
43	Կաբինետ	14,80
44	Դասասենյակ	18,30
45	Սանհանգույց	12,90
46	Սանհանգույց	12,90
		1319.7 մ²

Դասավիրատու՝ Հայաստանի Հանրապետության կրթության, գիտության, մշակույթի և սպորտի նախարարություն: Պայմանագիր № ՀՀԿԳՄՄՇՆ-ԳՀՇՁԳ-24/84

Նախագծերի պատրաստում, ճարտարի գլխավորում /«Երևանի պետական ճարտարապետության ինստիտուտ» ՊՈԱԿ/

Փոփ.	Թերթ	Փաստաթղթի անվանումը	Ստորագրություն	Թվագիր
ՍՊ	Ի3-09	ՀՈՒՄԱՆԱԿԱՆ ՀՈՂԱԵՌԱՀԱՐԿ ՍՈՒՄԱԿԱՆ ՍՊՈՐՏԱՅԻՆ ԴԱՍԱՐԱՆ		10

«ԽՐԻՅԱՆԼՔ» ՍՊԸ
ԼՇՁ N-ԳՊԼ 001379

Հատակագիծ +3.600 նիշում:
Խմբագիրտ տրդեն աշխատանքում U1:200

Գլխ.	Հովսեփյան
Նգիտ.	Գրիգորյան

Копировал

Формат А2

Հատակագիծ 7.200 նիշում

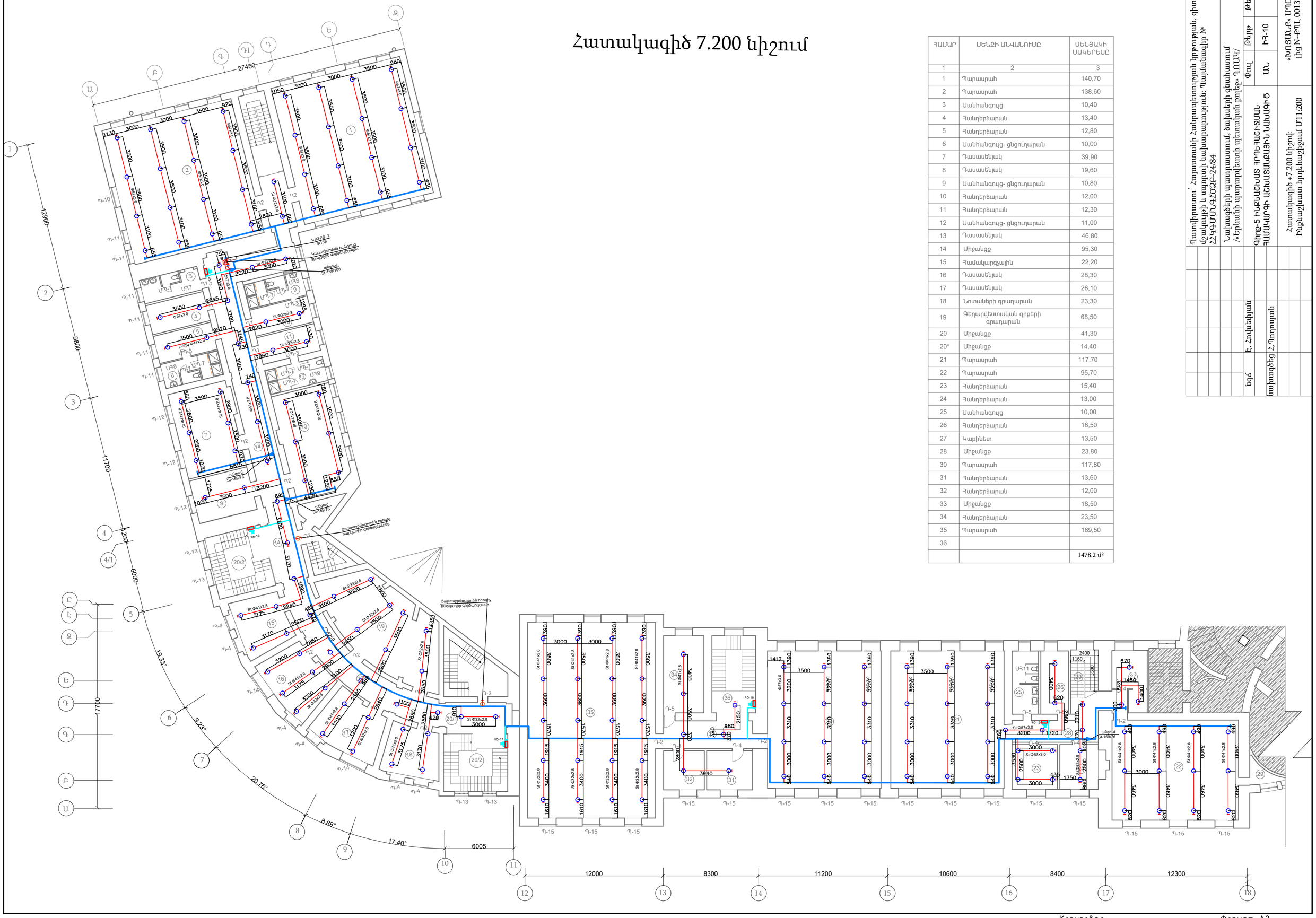

ՀԱՄԱՐ	ՍԵՆՔԻ ԱՆՎԱՆՈՒՄԸ	ՍԵՆՅԱԿԻ ՄԱԿԵՐԵՍԸ
1	2	3
1	Պարասրահ	140,70
2	Պարասրահ	138,60
3	Սանհանգույց	10,40
4	Հանդերձարան	13,40
5	Հանդերձարան	12,80
6	Սանհանգույց- ցնցուղարան	10,00
7	Դասասենյակ	39,90
8	Դասասենյակ	19,60
9	Սանհանգույց- ցնցուղարան	10,80
10	Հանդերձարան	12,00
11	Հանդերձարան	12,30
12	Սանհանգույց- ցնցուղարան	11,00
13	Դասասենյակ	46,80
14	Միջանցք	95,30
15	Համակարգչային	22,20
16	Դասասենյակ	28,30
17	Դասասենյակ	26,10
18	Նոտաների գրադարան	23,30
19	Գեղարվեստական գրքերի գրադարան	68,50
20	Միջանցք	41,30
20*	Միջանցք	14,40
21	Պարասրահ	117,70
22	Պարասրահ	95,70
23	Հանդերձարան	15,40
24	Հանդերձարան	13,00
25	Սանհանգույց	10,00
26	Հանդերձարան	16,50
27	Կաբինետ	13,50
28	Միջանցք	23,80
30	Պարասրահ	117,80
31	Հանդերձարան	13,60
32	Հանդերձարան	12,00
33	Միջանցք	18,50
34	Հանդերձարան	23,50
35	Պարասրահ	189,50
36		
		1478.2 մ²

Պատվիրատու՝ Հայաստանի Հանրապետության կրթության, գիտության, մշակույթի և սպորտի նախարարություն: Պայմանագիր № ՀՀԿԳՄՄՆ-ԳՀԱՇՁ-24/84

Նախագծերի պատրաստում, ճարտարի գնահատում /«Երևանի պատմամշակութային պահպանման բաժին», ՊՈԱԿ/

Փոփոխ | Թերթ | Փաստաթղթի թիվ | Ստորագրություն | Ամսաթիվ

Գիծք-5 ԻԿԵՔԱՇԻՆ ՀՈՂԵՏԱՇԻՆՏԱՆ, ՀԱՄԱԿԱՐԳ ԱՇԽԱՏԱՆՔԱՅԻՆ ՈՒՍՈՒՄՆԱԿԱՆ

Հատակագիծ +7.200 նիշով: Իրթաշնամ դրվագներով U11:200

Թող | Ստանդ | Թերթերի թիվ

«ԽՈՐՀՈՒՐԴ» ՍՊԸ
ԼԻՑ N-ԲՊԼ 001379

Գլխավոր ճարտարապետ Հ. Հովսեփյան

Գլխավոր նախագծող Հ. Պարսամյան

Копировал

Формат А2

ԹԵՐԹ	ԱՆՎԱՆՈՒՄ
1	2
ԵԲԿ-1	ԸՆԴՀԱՆՈՒՐ ՏՎՅԱԼՆԵՐ; ՀԱՄԱՀԱՎԱՔ ՆՅՈՒԹԱԾԱԽՍ
ԵԲԿ-2	ՄԻԱՁՈՒՅԼ Ե/Բ ՋՐԻ ՌԵԶԵՐՎՈՒԱՐԻ ՀԱՏԱԿԱԳԻԾ , ԿՏՐՎԱԾՔՆԵՐ
ԵԲԿ-3	ՄԻԱՁՈՒՅԼ Ե/Բ ՋՐԻ ՌԵԶԵՐՎՈՒԱՐԻ ՀԻՄՆԱՍԱԼԻ ՍՏՈՐԻՆ ԵՎ ՎԵՐԻՆ ԳՈՏԻՆԵՐԻ ԱՄՐԱՆԱՎՈՐՄԱՆ ՍԽԵՄԱ
ԵԲԿ-4	ՄԻԱՁՈՒՅԼ Ե/Բ ՋՐԻ ՌԵԶԵՐՎՈՒԱՐԻ ՀԻՄՆԱՍԱԼԻ ՆՅՈՒԹԾԱԽՍԻ ՄԱՄՆԱԳԻՐԸ ԵՎ ԱՄՓՈՓԱԳԻՐԸ
ԵԲԿ-5	ՄԻԱՁՈՒՅԼ Ե/Բ ՋՐԻ ՌԵԶԵՐՎՈՒԱՐԻ ՀԻՄՆԱՍԱԼԻ ԵՎ ՊԱՏԵՐԻ ՆՅՈՒԹԾԱԽՍԻ ՄԱՄՆԱԳԻՐԸ ԵՎ ԱՄՓՈՓԱԳԻՐԸ
ԵԲԿ-6	ՄԻԱՁՈՒՅԼ Ե/Բ ՋՐԻ ՌԵԶԵՐՎՈՒԱՐԻ ԾԱԾԿԻ ՍՏՈՐԻՆ ԵՎ ՎԵՐԻՆ ԳՈՏԻՆԵՐԻ ԱՄՐԱՆԱՎՈՐՄԱՆ ՍԽԵՄԱ
ԵԲԿ-7	ՄԻԱՁՈՒՅԼ Ե/Բ ՋՐԻ ՌԵԶԵՐՎՈՒԱՐԻ ԾԱԾԿԻ ՍԱԼԻ ՆՅՈՒԹԱԾԱԽՍԻ ՄԱՄՆԱԳԻՐԸ ԵՎ ԱՄՓՈՓԱԳԻՐԸ

ՀԱՄԱՀԱՎԱՔ ՆՅՈՒԹԱԾԱԽՍ							
ՏԱՐՐԻ ՄԱԿՆԻՇԸ	B25 (D2500) ԴԱՍԻ ԲԵՏՈՆԻ ԾԱԽՍԸ մ³	ԱՄՐԱՆԱՅԻՆ ՇԻՆՎԱԾՔՆԵՐ					
		ԱՄՐԱՆԻ ԴԱՍԸ					
		A 500C					
		ГОСТ Р 52544-2006					
		Ø 8	Ø 10	Ø 12	Ø 14	Ø 16	ԸՆԴՀԱՆ
Ե/Բ ՋՐԻ ՌԵԶԵՐՎՈՒԱՐ	30.8	105.0	396.1	1154.7	1398.6	66.4	3120.8
ԸՆԴՀԱՄԵՆԸ	30.8	105.0	396.1	1154.7	1398.6	66.4	3120.8
ՆԱԽԱՊԱՏՐԱՍՏԱԿԱՆ ՇԵՐՏ B 12.5 ԴԱՍԻ ԲԵՏՈՆԻՑ V=3.5 մ³ ԸՆԴՀԱՆՈՒՐ ԾԱՎԱԼՈՎ							

ԲԱՑԱՏՐԱԳԻՐ Ե/Բ ՄԻԱՁՈՒՅԼ ՋՐԻ ՌԵԶԵՐՎՈՒԱՐ

1. ԸՆԴՀԱՆՈՒՐ ՏՎՅԱԼՆԵՐ

ՆԱԽԱԳԻԾԸ ՆԱԽԱՏԵՍՈՒՄ Է ՄԻԱՁՈՒՅԼ ԵՐԿԱԹԲԵՏՈՆԵ ՋՐԻ ՌԵԶԵՐՎՈՒԱՐԻ ԿԱՌՈՒՑՈՒՄ՝ 55 մ³ ՏԱՐՈՂՈՒԹՅԱՄԲ, ՈՐԸ ՆԱԽԱՏԵՍՎԱԾ Է ՇԵՆՔԻ ՀՐԴԵՀԱՇԻՋՄԱՆ ՀԱՄԱԿԱՐԳԻ ԱՊԱՀՈՎՄԱՆ ՆՊԱՏԱԿՈՎ: ՌԵԶԵՐՎՈՒԱՐԸ ՆԱԽԱՏԵՍՎԱԾ Է ՏԵՂԱԿԱՅԵԼ ՇԻՆՈՒԹՅԱՆ ՆԵՐՍՈՒՄ ՝ ՈՐՊԵՍ ՋՐԻ ԱՂԲՅՈՒՐ ԱՐՏԱԿԱՐԳ ԻՐԱՎԻՃԱԿՆԵՐԻ ԴԵՊՔՈՒՄ:
ՏՎՅԱԼ ԱՇԽԱՏԱՆՔԱՅԻՆ ԳԾԱԳՐԵՐԸ ՄՇԱԿՎԱԾ ԵՆ ՀԱՄԱՁԱՅՆ ՝

- ՃԱՐՏԱՐԱՊԵՏԱԿԱՆ ԳԾԱԳՐԵՐԻ
- ՈՐՊԵՍ 0,000 ՊԱՅՄԱՆԱԿԱՆ ՄԱՔՈՒՐ ՆԻՇ ԸՆԴՈՒՆԱԾ Է ՆԿՈՒՂԻ ՀԱՏԱԿԻ ՆԻՇԸ
- ԲԵՏՈՆ՝ B25 ԴԱՍԻ (ՀԻՄՆԱՍԱԼԸ, ՊԱՏԵՐԸ, ԾԱԾԿԸ)
- ՆԱԽԱՊԱՏՐԱՍՏԱԿԱՆ ՇԵՐՏ՝ B12.5 ԴԱՍԻ ԲԵՏՈՆ, ՀԱՍՏՈՒԹՅՈՒՆԸ՝ 100 ՄՄ
- ԱՄՐԱՆ՝ A500C ԴԱՍԻ՝ Ø8–Ø16 մմ ՏՐԱՄԱՉԱՓԵՐՈՎ
  ԸՍՏ ГОСТ 34028-2016
  ՋՐԱՄԵԿՈՒՍԱՑՈՒՄ՝ 2 ՇԵՐՏ ՀԱՆՔԱՁՅՈՒԹՈՎ ՔՍՈՒՄ (ԿԱՄ ՆԵՐԿԱՆՅՈՒԹՈՎ)
- ՌԵԶԵՐՎՈՒԱՐԻ ՆԵՐՍԻ ԲՈԼՈՐ ՏԱՐՐԵՐԸ ՋՐԱՄԵԿՈՒՍԱՑՆԵԼ 2 ՇԵՐՏ ՀԱՆՔԱՁՅՈՒԹ ՔՍԵԼՈՒ ԵՂԱՆԱԿՈՎ ԿԱՄ (ԿԱՄ ՆԵՐԿԱՆՅՈՒԹՈՎ)
- ՇԻՆԱՐԱՐԱԿԱՆ ԱՇԽԱՏԱՆՔԻ ԸՆԹԱՑՔՈՒՄ ՊԱՀՊԱՆՎՈՒՄ Է ԱՌԿԱ ՇԻՆՈՒԹՅԱՆ ՊԱՏԵՐԻՑ ՆՎԱԶԱԳՈՒՅՆ 100 ՄՄ ՀԵՌԱՎՈՐՈՒԹՅՈՒՆ:

				«ԵՐԵՎԱՆԻ ՊԱՐԱՐՎԵՍՏԻ ՊԵՏԱԿԱՆ ՔՈԼԵՋ» ՊՈԱԿ			
նգճ	Հովսեփյան Է.			ՊԱՏՎԻՐԱՏՈՒ՝ ՀԱՅԱՍՏԱՆԻ ՀԱՆՐԱՊԵՏՈՒԹՅԱՆ ԿՐԹՈՒԹԻԱՅՆ, ԳԻՏՈՒԹՅԱՆ, ՄՇԱԿՈՒՅԹԻ ՈՎ ՍՊՈՐՏԻ ՆԱԽԱՐԱՐՈՒԹՅՈՒՆ	Փուլ	Թերթ	Թերթեր
նախագծեց	Հովսեփյան Է.				Ան	ԵԲԿ-1	ԵԲԿ-7
				ԵՐԵՎԱՆԻ ՊԱՐԱՐՎԵՍՏԻ ՊԵՏԱԿԱՆ ՔՈԼԵՋԻ ԻՆՔՆԱԾԽԱՏ ՀՐԴԵՀԱՇԻՋՄԱՆ ՀԱՄԱԿԱՐԳԻ ՀԱՄԱՐ ՆԱԽԱՏԵՍՎԱԾ Ե/Բ ՄԻԱՁՈՒՅԼ ՌԵԶԵՐՎՈՒԱՐԻ ՆԱԽԱԳԻԾ	«ԽՈՅԱՆՔ» ՍՊԸ լից N-ՔՊԼ 001379		
				ԸՆԴՀԱՆՈՒՐ ՏՎՅԱԼՆԵՐ; ՀԱՄԱՀԱՎԱՔ ՆՅՈՒԹԱԾԱԽՍ			

1-1 Մ 1:50

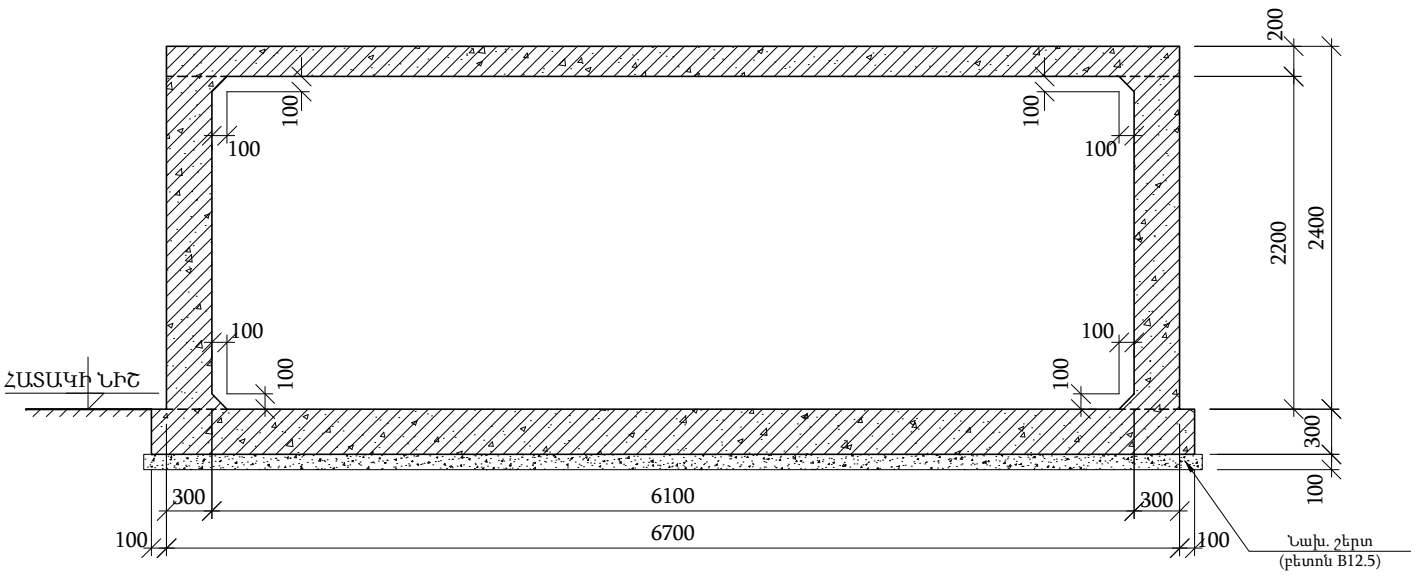

2-2 Մ 1:50

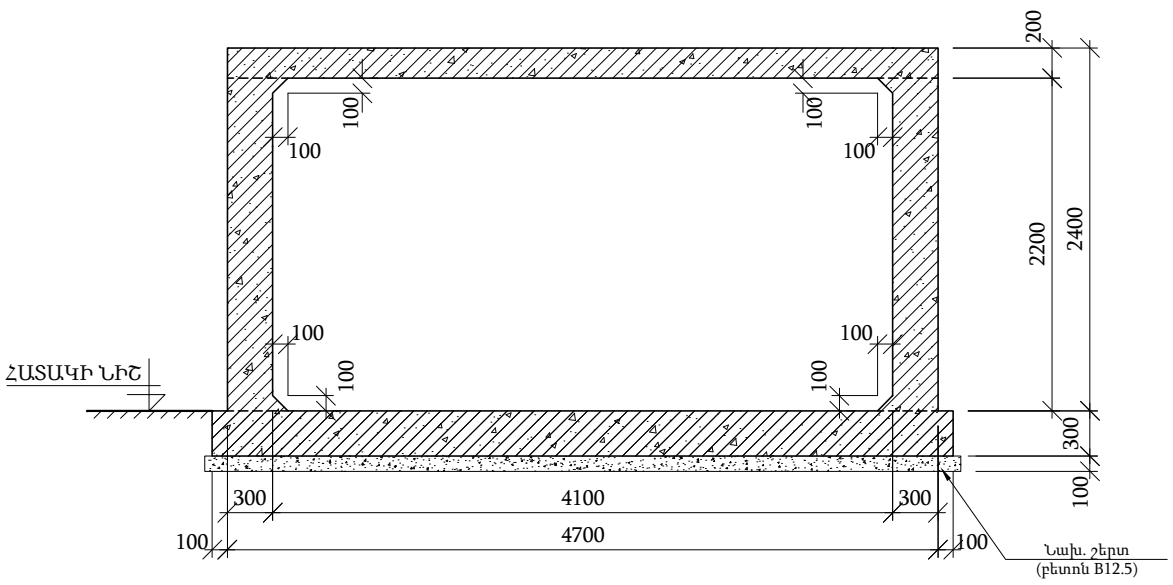

ՄԻԱՁՈՒՅԼ Ե/Բ ՋՐԻ ՌԵԶԵՐՎՈՒԱՐԻ ՀԱՏԱԿԱԳԻԾ Մ 1:50

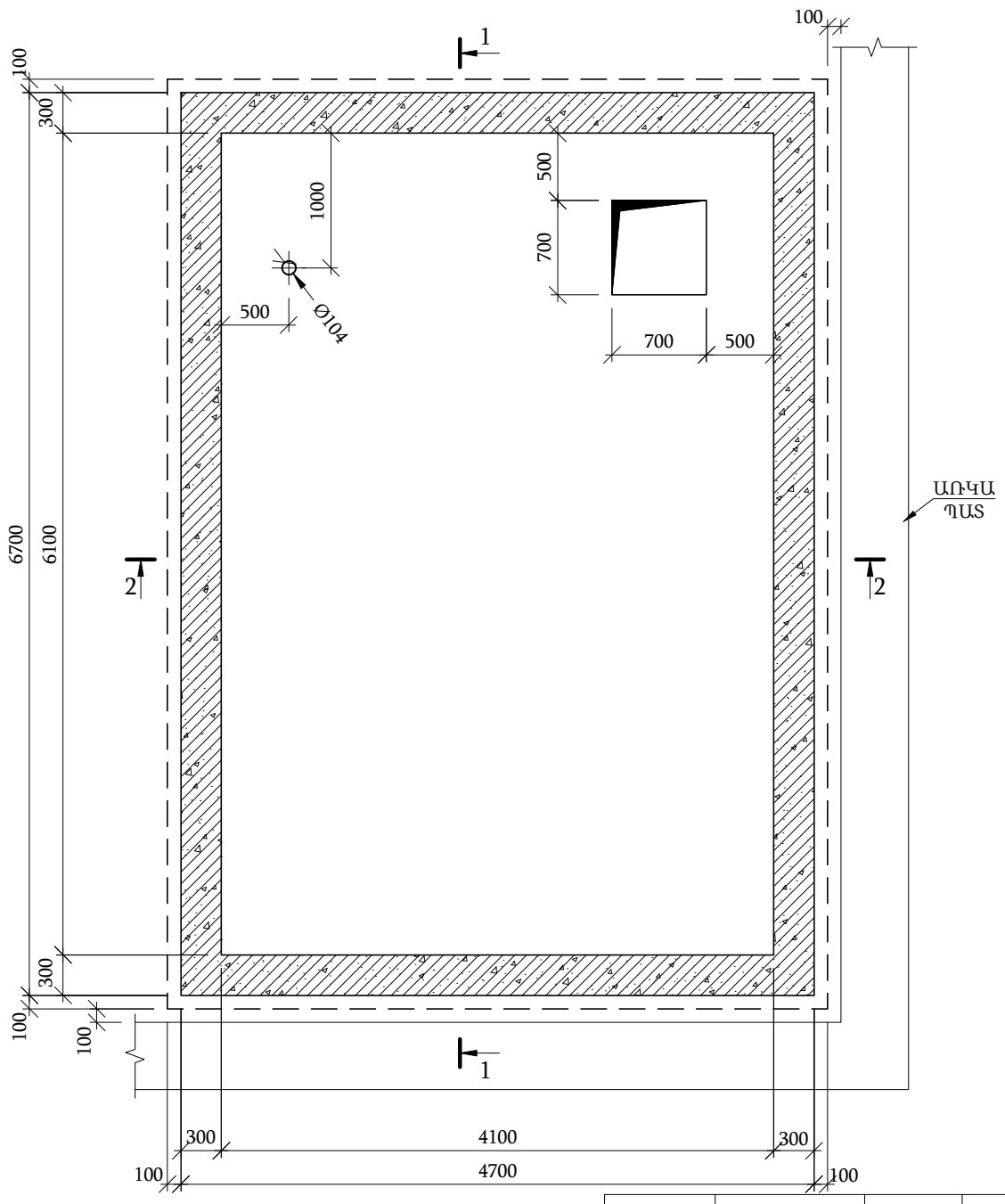

ԸՆԴՀԱՆՈՒՐ ՏՎՅԱԼՆԵՐ

1. ՌԵԶԵՐՎՈՒԱՐԻ ՆԵՐԲԱՆԻ ՆԻՇԸ ՃՇՏԵԼ ՏԵՂՈՒՄ
2. ԳՈՅՈՒԹՅՈՒՆ ՈՒՆԵՑՈՂ ՆԿՈՒՂԻ ՀԱՏԱԿԸ ԱՊԱՄՈՆՏԱԺԵԼ ՌԵԶԵՐՎՈՒԱՐԻ ՀԻՄՔԻ ՆԱԽԱՊԱՏՐԱՍՏԱԿ ՇԵՐՏԻ ՊԱՐԱԳԾՈՎ
3. ՆԱԽԱՊԱՏՐԱՍՏԱԿԱՆ ՇԵՐՏԸ ԲԵՏՈՆ B-12.5Դ h_{min}=100մմ ԸՍՏ ԳԾԱԳՐՈՒՄ ՏՐՎԱԾ ՉԱՓԵՐԻ
4. ԲՈԼՈՐ ՍՏՈՐԳԵՏՆՅԱ ՏԱՐՐԵՐԸ ՋՐԱՄԵԿՈՒՍԱՑՆԵԼ 2 ՇԵՐՏ ՀԱՆՔԱՁՅՈՒԹ ՔՍԵԼՈՒ ԵՂԱՆԱԿՈՎ:
5. ՀԵՏԼԻՑՔԸ ԻՐԱԿԱՆԱՑՆԵԼ ՔԱՆԴՎԱԾ ԳՐՈՒՆՏՈՎ, ՇԵՐՏԱՅԻՆ ՏՈՓԱՆՈՒՄՈՎ,
6. ՀԱՍՑՆԵԼՈՎ Յգ.ր. = 1800 կգ/մ^3:
7. ԲՈԼՈՐ ՍՏՈՐԳԵՏՆՅԱ ՏԱՐՐԵՐԸ ՋՐԱՄԵԿՈՒՍԱՑՆԵԼ 2 ՇԵՐՏ ՀԱՆՔԱՁՅՈՒԹ ՔՍԵԼՈՒ ԵՂԱՆԱԿՈՎ:
8. ԵԶՐԵՐԻ ՀԵՌԱՎՈՒԹՅՈՒՆԸ ՊԱՀԵԼ ԱՌԿԱ ՊԱՏԵՐԻՑ 100մմ-ԻՑ ՈՉ ՊԱԿԱՍ
9. ՌԵԶԵՐՎՈՒԱՐԻ ՆԵՐՍԻ ԲՈԼՈՐ ՏԱՐՐԵՐԸ ՋՐԱՄԵԿՈՒՍԱՑՆԵԼ 2 ՇԵՐՏ ՀԱՆՔԱՁՅՈՒԹ ՔՍԵԼՈՒ ԵՂԱՆԱԿՈՎ ԿԱՄ ՀԱՄԱՊԱՏԱՍԽԱՆ ՆԵՐԿԱՆՅՈՒԹՈՎ

ՆՅՈՒԹԱԾԱԽՍԻ ԱՄՓՈՓԱԳԻՐ	
ՏԱՐՐԻ ՄԱԿՆԻՇ Ը	B12.5 (D2400) ԴԱՍԻ ԲԵՏՈՆԻ ԾԱԽՍԸ մ^3
ՆԱԽ.ՇԵՐՏ	3.50

				«ԵՐԵՎԱՆԻ ՊԱՐԱՐՎԵՍՏԻ ՊԵՏԱԿԱՆ ՔՈԼԵՋ» ՊՈԱԿ			
նգծ	Հովսեփյան Է.			ՊԱՏՎԻՐԱՏՈՒ՝ ՀԱՅԱՍՏԱՆԻ ՀԱՆՐԱՊԵՏՈՒԹՅԱՆ ԿՐԹՈՒԹԻԱՅՆ, ԳԻՏՈՒԹՅԱՆ, ՄՇԱԿՈՒՅԹԻ ՈՎ ՍՊՈՐՏԻ ՆԱԽԱՐԱՐՈՒԹՅՈՒՆ	Փուլ	Թերթ	Թերթեր
նախագծեց	Հովսեփյան Է.				Ան	ԵԲԿ-2	ԵԲԿ-7
				ԵՐԵՎԱՆԻ ՊԱՐԱՐՎԵՍՏԻ ՊԵՏԱԿԱՆ ՔՈԼԵՋԻ ԻՆՔՆԱԾԽԱՏ ՀՐԴԵՀԱՇԻՋՄԱՆ ՀԱՄԱԿԱՐԳԻ ՀԱՄԱՐ ՆԱԽԱՏԵՍՎԱԾ Ե/Բ ՄԻԱՁՈՒՅԼ ՌԵԶԵՐՎՈՒԱՐԻ ՆԱԽԱԳԻԾ	«ԽՈՅԱՆՔ» ՍՊԸ լից N-ՔՊԼ 001379		
				ՄԻԱՁՈՒՅԼ Ե/Բ ՋՐԻ ՌԵԶԵՐՎՈՒԱՐԻ ՀԱՏԱԿԱԳԻԾ , ԿՏՐՎԱԾՔՆԵՐ			

ՄԻԱՁՈՒՅԼ Ե/Բ ՋՐԻ ՌԵԶԵՐՎՈՒԱՐԻ ՀԻՄՆԱՍԱԼԻ ՍՏՈՐԻՆ ԳՈՏՈՒ ԱՄՐԱՆԱՎՈՐՄԱՆ ՍԽԵՄԱ Մ 1:50

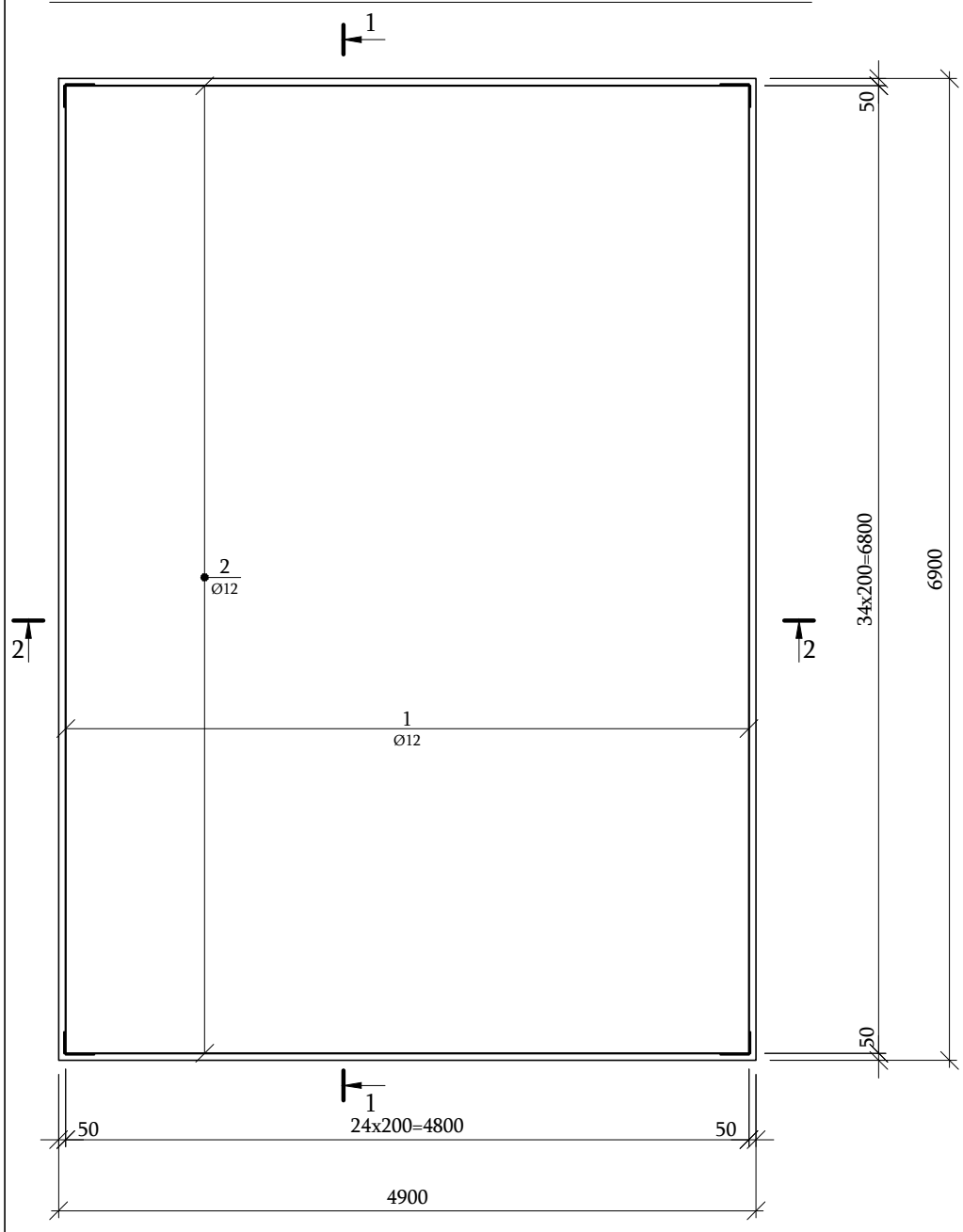

ՄԻԱՁՈՒՅԼ Ե/Բ ՋՐԻ ՌԵԶԵՐՎՈՒԱՐԻ ՀԻՄՆԱՍԱԼԻ ՎԵՐԻՆ ԳՈՏՈՒ ԱՄՐԱՆԱՎՈՐՄԱՆ ՍԽԵՄԱ Մ 1:50

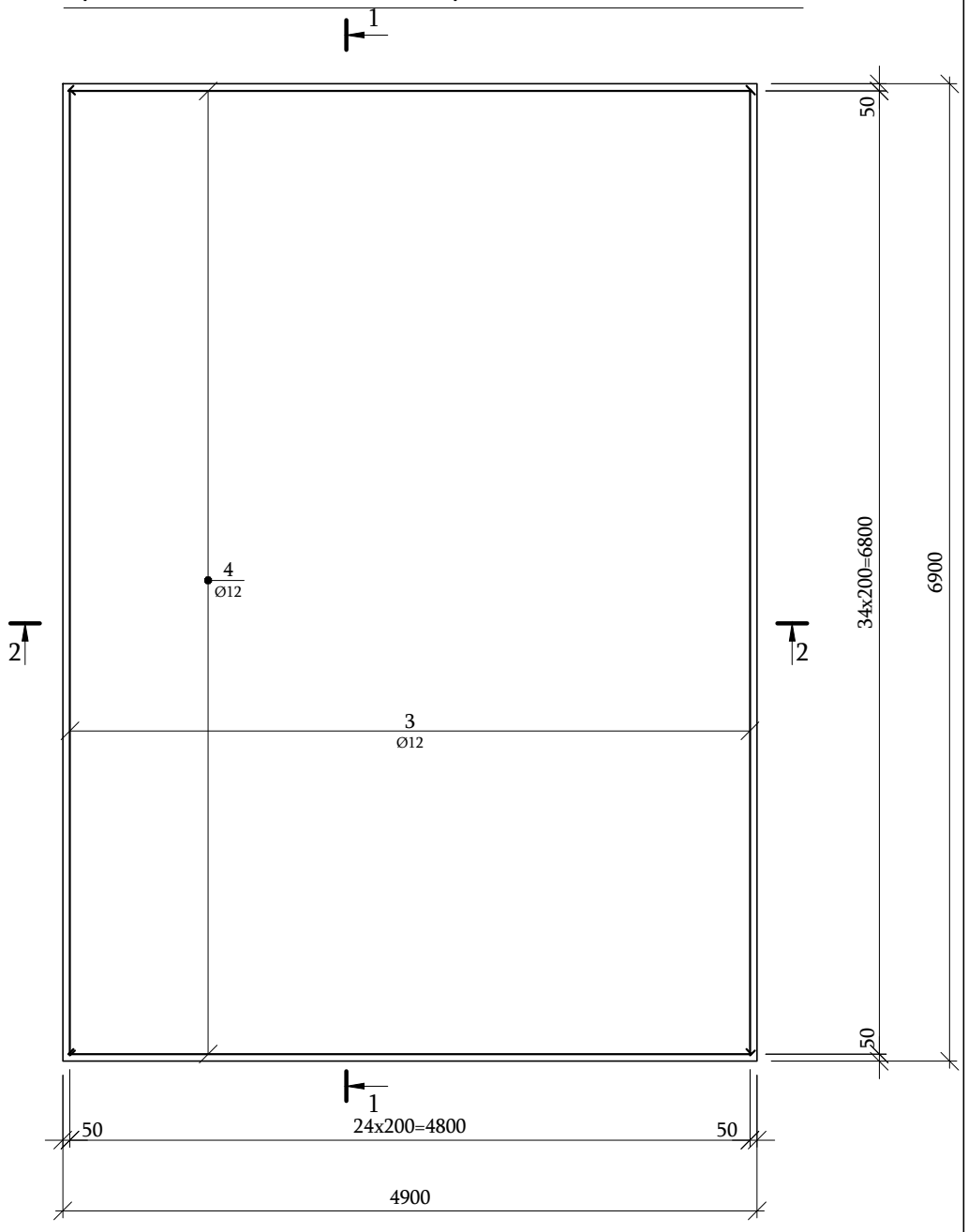

1-1 Մ 1:50

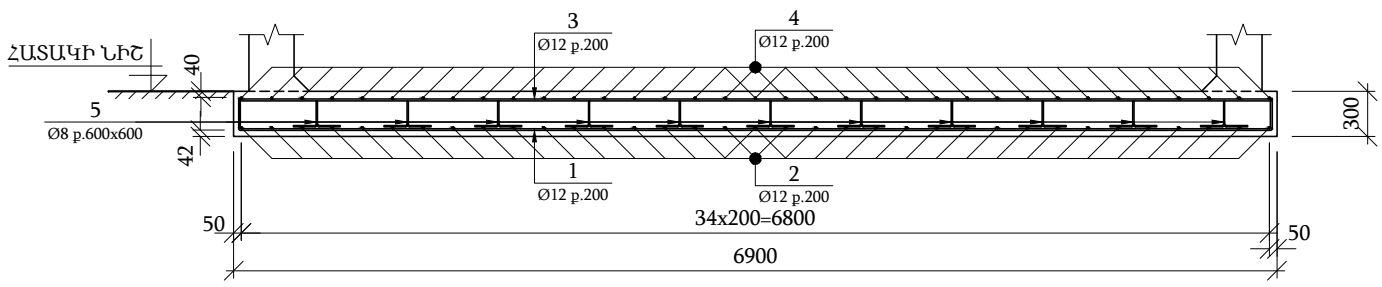

2-2 Մ 1:50

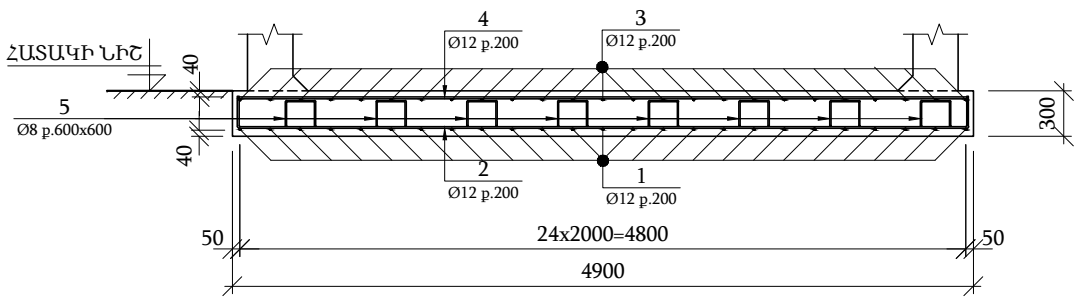

ՄԱՆՐԱՄԱՍՆԵՐԻ ԱՄՓՈՓԱԳԻՐ

ԴԻՐՔ	ԷՍՔԻԶ
5	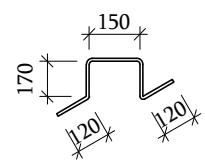 L=730

ՀԻՄՆԱՍԱԼԻ ՄԱՍՆԱԳԻՐԸ ԵՎ ԱՄՓՈՓԱԳԻՐԸ ՏԵՍ՝ ԹԵՐԹ - 5

				«ԵՐԵՎԱՆԻ ՊԱՐԱՐՎԵՍՏԻ ՊԵՏԱԿԱՆ ՔՈԼԵՋ» ՊՈԱԿ			
նգմ	Հովսեփյան Է.			ՊԱՏՎԻՐԱՏՈՒ՝ ՀԱՅԱՍՏԱՆԻ ՀԱՆՐԱՊԵՏՈՒԹՅԱՆ ԿՐԹՈՒԹԻԱՅՆ, ԳԻՏՈՒԹՅԱՆ, ՄՇԱԿՈՒՅԹԻ ՈՎ ՍՊՈՐՏԻ ՆԱԽԱՐԱՐՈՒԹՅՈՒՆ	Փուլ	Թերթ	Թերթեր
նախագծեց	Հովսեփյան Է.				Ան	ԵԲԿ-3	ԵԲԿ-7
				ԵՐԵՎԱՆԻ ՊԱՐԱՐՎԵՍՏԻ ՊԵՏԱԿԱՆ ՔՈԼԵՋԻ ԻՆՔՆԱՇԽԱՏ ՀՐԴԵՀԱՇԻՋՄԱՆ ՀԱՄԱԿԱՐԳԻ ՀԱՄԱՐ ՆԱԽԱՏԵՍՎԱԾ Ե/Բ ՄԻԱՁՈՒՅԼ ՌԵԶԵՐՎՈՒԱՐԻ ՆԱԽԱԳԾ	«ԽՈՅԱՆՔ» ՍՊԸ լից N-ՔՊԼ 001379		
				ՄԻԱՁՈՒՅԼ Ե/Բ ՋՐԻ ՌԵԶԵՐՎՈՒԱՐԻ ՀԻՄՆԱՍԱԼԻ ՍՏՈՐԻՆ ԵՎ ՎԵՐԻՆ ԳՈՏԻՆԵՐԻ ԱՄՐԱՆԱՎՈՐՄԱՆ ՍԽԵՄԱ			

ՄԻԱՁՈՒՅԼ Ե/Բ ՋՐԻ ՌԵԶԵՐՎՈՒԱՐԻ ՊԱՏԵՐԻ ԱՄՐԱՆԱՎՈՐՄԱՆ ՍԽԵՄԱ Մ1:50

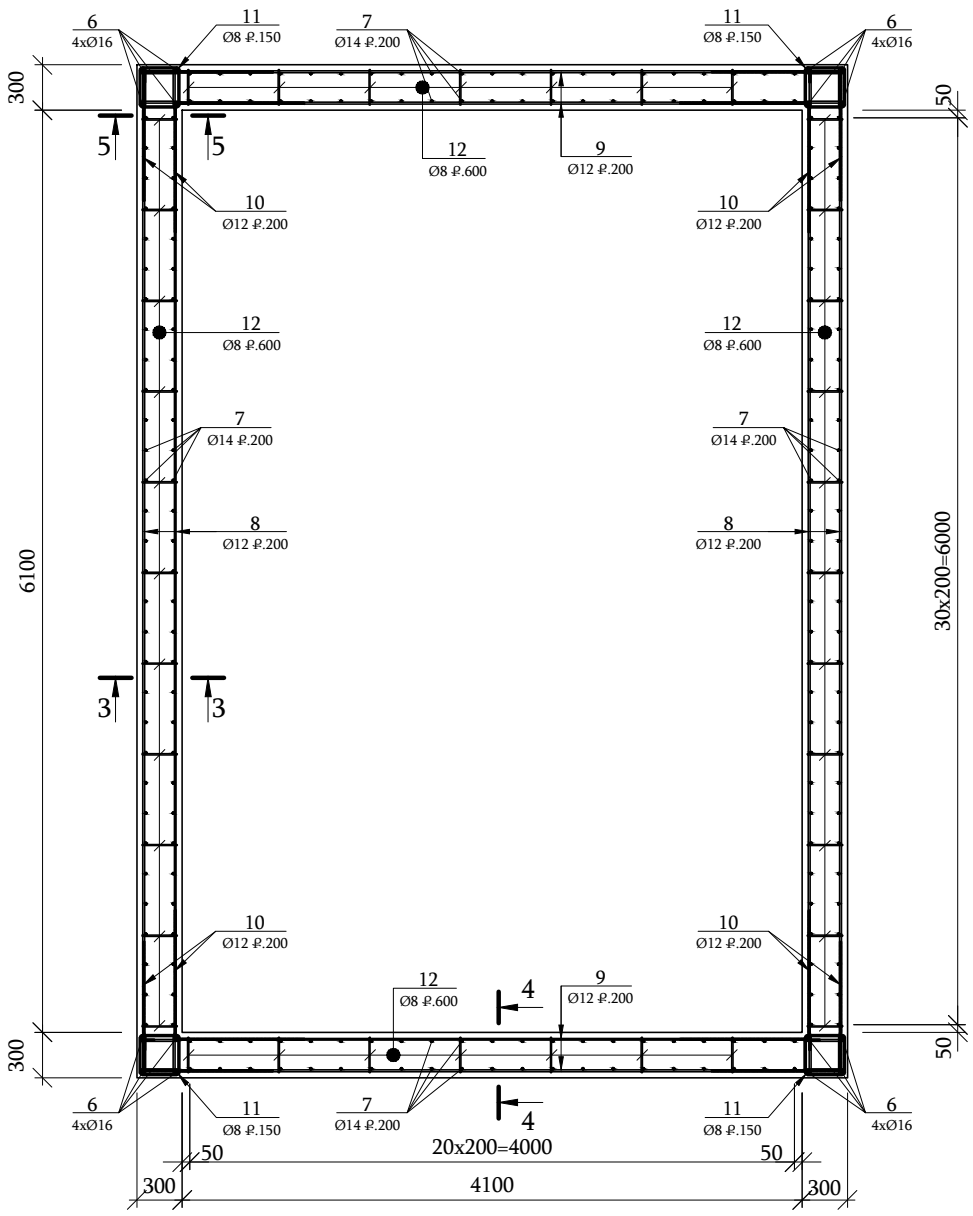

ԱՄՐԱՆՆԵՐԻ ԽԱՐՍԽՈՂ ԹԵՐԹԵՐԻ ԻՐԱԿԱՆԱՑՄԱՆ ՕՐԻՆԱԿՆԵՐ 16 ՀԱՏ Մ1:5

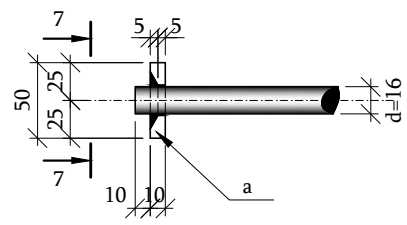

7 - 7
Մ 1:5

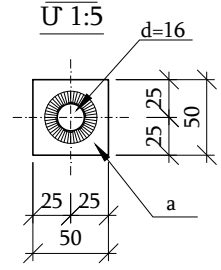

3-3 Մ 1:25

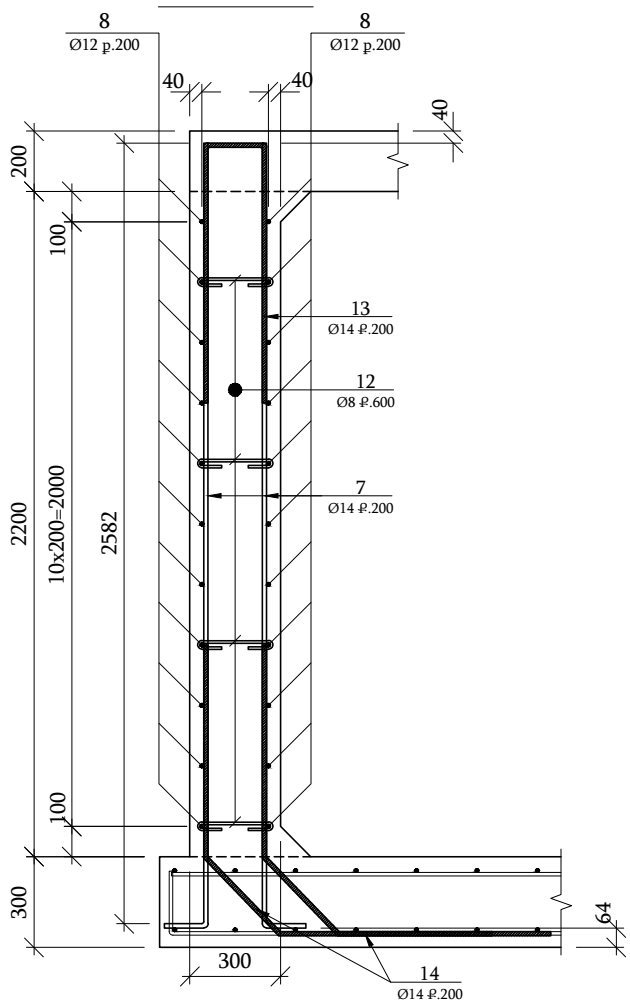

4-4 Մ 1:25

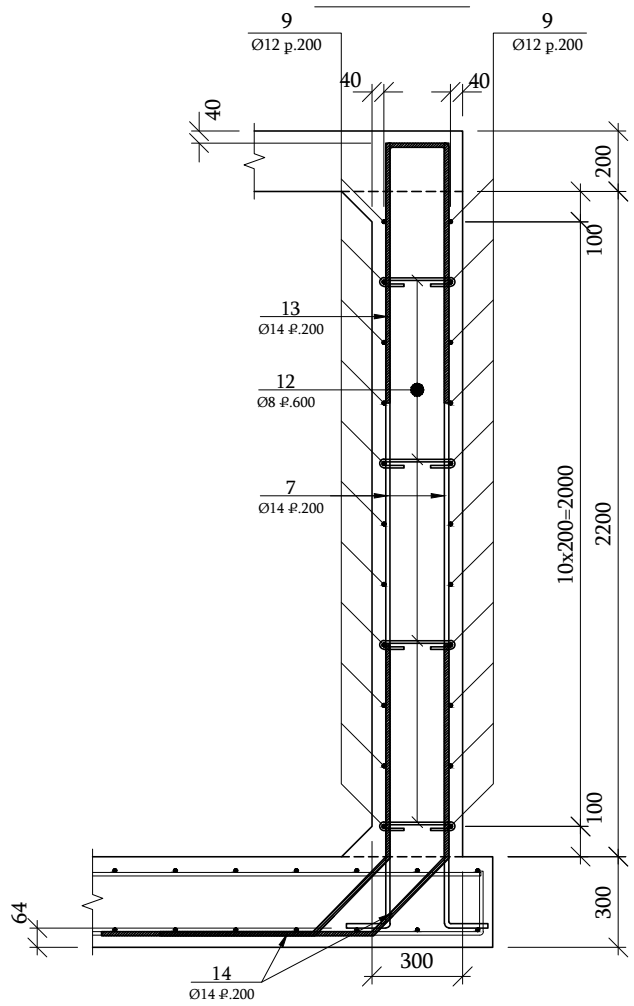

5-5 Մ 1:25

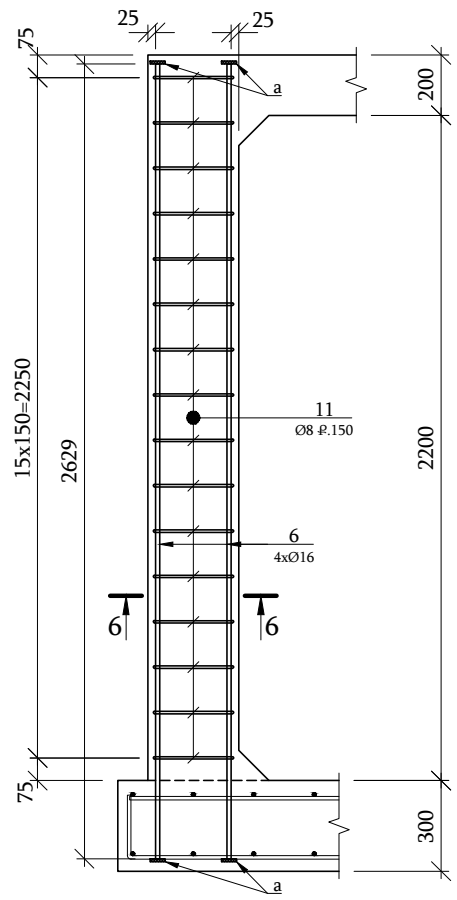

6-6 Մ 1:20

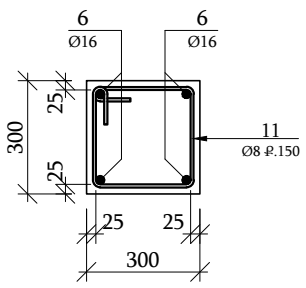

1. ԲՈԼՈՐ ՄԵՏԱՂԱԿԱՆ ՏԱՐՐԵՐԻ ԵՌԱԿՑՈՒՄՆԵՐԸ ԻՐԱԿԱՆԱՑՆԵԼ՝ ՀԱՄԱՁԱՅՆ «ГОСТ 5264-80»-ի, ԿԱՐԱՆԻ ՆՎԱԶԱԳՈՒՅՆ ԲԱՐՁՐՈՒԹՅՈՒՆԸ ԸՆԴՈՒՆԵԼՈՎ K_f = 8մմ: ԵՌԱԿՑՈՒՄԸ ԻՐԱԿԱՆԱՑՆԵԼ Э46А ԷԼԵԿՏՐՈԴՆԵՐՈՎ:

ՊԱՏԵՐԻ ՄԱՆՐԱՄԱՍՆԵՐԸ; ՄԱՍՆԱԳԻՐԸ ԵՎ ԱՄՓՈՓԱԳԻՐԸ ՏԵՍ՝ ԹԵՐԹ - 5

				«ԵՐԵՎԱՆԻ ՊԱՐԱՐՎԵՍՏԻ ՊԵՏԱԿԱՆ ՔՈԼԵՋ» ՊՈԱԿ			
նգմ	Հովսեփյան Է.			ՊԱՏՎԻՐԱՏՈՒ՝ ՀԱՅԱՍՏԱՆԻ ՀԱՆՐԱՊԵՏՈՒԹՅԱՆ ԿՐԹՈՒԹԻԱՅՆ, ԳԻՏՈՒԹՅԱՆ, ՄՇԱԿՈՒՅԹԻ ՈՎ ՍՊՈՐՏԻ ՆԱԽԱՐԱՐՈՒԹՅՈՒՆ	Փուլ	Թերթ	Թերթեր
նախագծեց	Հովսեփյան Է.				Ան	ԵԲԿ-4	ԵԲԿ-7
				ԵՐԵՎԱՆԻ ՊԱՐԱՐՎԵՍՏԻ ՊԵՏԱԿԱՆ ՔՈԼԵՋԻ ԻՆՔՆԱՇԽԱՏ ՀՐԴԵՀԱՇԻՋՄԱՆ ՀԱՄԱԿԱՐԳԻ ՀԱՄԱՐ ՆԱԽԱՏԵՍՎԱԾ Ե/Բ ՄԻԱՁՈՒՅԼ ՌԵԶԵՐՎՈՒԱՐԻ ՆԱԽԱԳԻԾ	«ԽՈՅԱՆՔ» ՍՊԸ լicg N-ՔՊԼ 001379		
				ՄԻԱՁՈՒՅԼ Ե/Բ ՋՐԻ ՌԵԶԵՐՎՈՒԱՐԻ ՊԱՏԵՐԻ ԱՄՐԱՆԱՎՈՐՄԱՆ ՍԽԵՄԱ			

ՄԱՆՐԱՄԱՍՆԵՐԻ ԱՄՓՈՓԱԳԻՐ

ԴԻՐՔ	ԷՍՔԻԶ
10	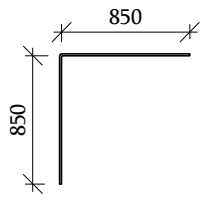 L=1700
11	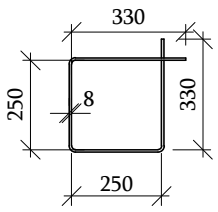 L=1160
12	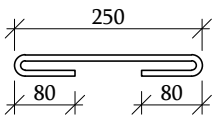 L=410
13	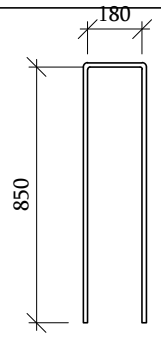 L=1880
14	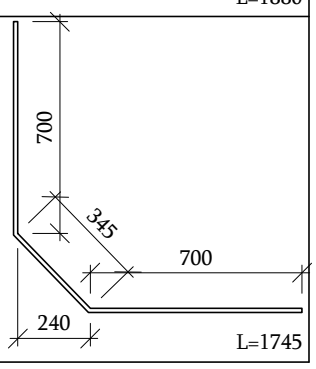 L=1745

ԱՄՐԱՆԻ ՄԱՍՆԱԳԻՐԸ ՄԻԱԶՈՒՅԼ Ե/Բ ՏԱՐՐԵՐԻ ՀԱՄԱՐ

ՏԱՐՐԻ ՄԱԿՆԻՇԸ	ԴԻՐՔ	ԷՍՔԻԶ	Ø մմ	L գ.մ.	N հատ	LxN գ.մ.	ՔԱՇԸ կգ.
1	2	3	4	5	6	7	8
Ե/Բ ՀԻՄՆԱՄԱԼ	1	200 6812 200	Ø 12 A500C	7.21 գ.մ.	25	180.3	160.0
	2	200 4812 200	Ø 12 A500C	5.21 գ.մ.	35	182.4	161.9
	3	6820	Ø 12 A500C	6.82 գ.մ.	25	170.5	151.3
	4	4820	Ø 12 A500C	4.82 գ.մ.	25	120.5	106.9
	5	տես արտածումը	Ø 8 A500C	0.73 գ.մ.	102	74.5	29.4

ԱՄՐԱՆԻ ՄԱՍՆԱԳԻՐԸ ՄԻԱԶՈՒՅԼ Ե/Բ ՏԱՐՐԵՐԻ ՀԱՄԱՐ

ՏԱՐՐԻ ՄԱԿՆԻՇԸ	ԴԻՐՔ	ԷՍՔԻԶ	Ø մմ	L գ.մ.	N հատ	LxN գ.մ.	ՔԱՇԸ կգ.
1	2	3	4	5	6	7	8
Ե/Բ ՊԱՏԵՐ	6	2630	Ø 16 A500C	2.63 գ.մ.	16	42.1	66.4
	7	130 2580	Ø 14 A500C	2.71 գ.մ.	208	563.7	680.8
	8	6660	Ø 12 A500C	6.66 գ.մ.	44	293.0	260.0
	9	4660	Ø 12 A500C	4.66 գ.մ.	44	205.0	181.9
	10	տես արտածումը	Ø 12 A500C	1.7 գ.մ.	88	149.6	132.7
	11	տես արտածումը	Ø 8 A500C	1.16 գ.մ.	64	74.2	29.3
	12	տես արտածումը	Ø 8 A500C	0.41 գ.մ.	140	57.4	22.6
	13	տես արտածումը	Ø 14 A500C	1.88 գ.մ.	104	195.5	236.1
	14	տես արտածումը	Ø 14 A500C	1.75 գ.մ.	208	364.0	439.6

ՆՅՈՒԹԱԾԱԽՍԻ ԱՄՓՈՓԱԳԻՐ Ե/Բ ՏԱՐՐԵՐԻ ՀԱՄԱՐ , ԿԳ

ՏԱՐՐԻ ՄԱԿՆԻՇԸ	B25 (D2400) ԴԱՍԻ ԲԵՏՈՆԻ ԾԱԽՍԸ մ³	ԱՄՐԱՆԱՅԻՆ ՇԻՆՎԱԾՔՆԵՐ				ԸՆԴՀԱՆ.ԾԱԽՍԸ
		ԱՄՐԱՆԻ ԴԱՍԸ			ԸՆԴԱՄ.	
		A 500C				
		ГОСТ 34028-2016				
		Ø 8	Ø 12	ԸՆԴՀԱՆ		
ՀՍմ-1 (1 ՀԱՏ)	10.15	29.4	580.1	609.5	609.5	609.5
Ընդամենը	10.2	29.4	580.1	609.5	609.5	609.5

ՆՅՈՒԹԱԾԱԽՍԻ ԱՄՓՈՓԱԳԻՐ Ե/Բ ՏԱՐՐԵՐԻ ՀԱՄԱՐ , ԿԳ

ՏԱՐՐԻ ՄԱԿՆԻՇԸ	B25 (D2400) ԴԱՍԻ ԲԵՏՈՆԻ ԾԱԽՍԸ մ³	ԱՄՐԱՆԱՅԻՆ ՇԻՆՎԱԾՔՆԵՐ						ԸՆԴՀԱՆ.ԾԱԽՍԸ
		ԱՄՐԱՆԻ ԴԱՍԸ					ԸՆԴԱՄ.	
		A 500C						
		ГОСТ 34028-2016						
		Ø 8	Ø 12	Ø 14	Ø 16	ԸՆԴՀԱՆ		
Ե/Բ ՊԱՏԵՐ (1 ՀԱՏ)	14.30	52.0	574.6	1356.5	66.4	2049.5	2049.5	2049.5
Ընդամենը	14.3	52.0	574.6	1356.5	66.4	2049.5	2049.5	2049.5

				«ԵՐԵՎԱՆԻ ՊԱՐԱՐՎԵՍՏԻ ՊԵՏԱԿԱՆ ՔՈԼԵՋ» ՊՈԱԿ			
նգճ	Հովսեփյան Է.			ՊԱՏՎԻՐԱՏՈՒ՝ ՀԱՅԱՍՏԱՆԻ ՀԱՆՐԱՊԵՏՈՒԹՅԱՆ ԿՐԹՈՒԹԻԱՅՆ, ԳԻՏՈՒԹՅԱՆ, ՄՇԱԿՈՒՅԹԻ ՈՎ ՍՊՈՐՏԻ ՆԱԽԱՐԱՐՈՒԹՅՈՒՆ	Փուլ	Թերթ	Թերթեր
նախագծեց	Հովսեփյան Է.				Ան	ԵԲԿ-5	ԵԲԿ-7
				ԵՐԵՎԱՆԻ ՊԱՐԱՐՎԵՍՏԻ ՊԵՏԱԿԱՆ ՔՈԼԵՋԻ ԻՆՔՆԱԾԽԱՏ ՀՐԴԵՀԱՇԻՋՄԱՆ ՀԱՄԱԿԱՐԳԻ ՀԱՄԱՐ ՆԱԽԱՏԵՍՎԱԾ Ե/Բ ՄԻԱԶՈՒՅԼ ՌԵԶԵՐՎՈՒԱՐԻ ՆԱԽԱԳԻԾ	«ԽՈՅԱՆՔ» ՍՊԸ լից N-ՔՊԼ 001379		
				ՄԻԱԶՈՒՅԼ Ե/Բ ՋՐԻ ՌԵԶԵՐՎՈՒԱՐԻ ՀԻՄՆԱՍԱԼԻ ԵՎ ՊԱՏԵՐԻ ՆՅՈՒԹԱԾԱԽՍԻ ՄԱՍՆԱԳԻՐԸ ԵՎ ԱՄՓՈՓԱԳԻՐԸ			

ՄԻԱՁՈՒՅԼ Ե/Բ ՋՐԻ ՌԵԶԵՐՎՈՒԱՐԻ ԾԱԾԿԻ ՍՏՈՐԻՆ ԳՈՏՈՒ ԱՄՐԱՆԱՎՈՐՄԱՆ ՍԽԵՄԱ Մ1:50

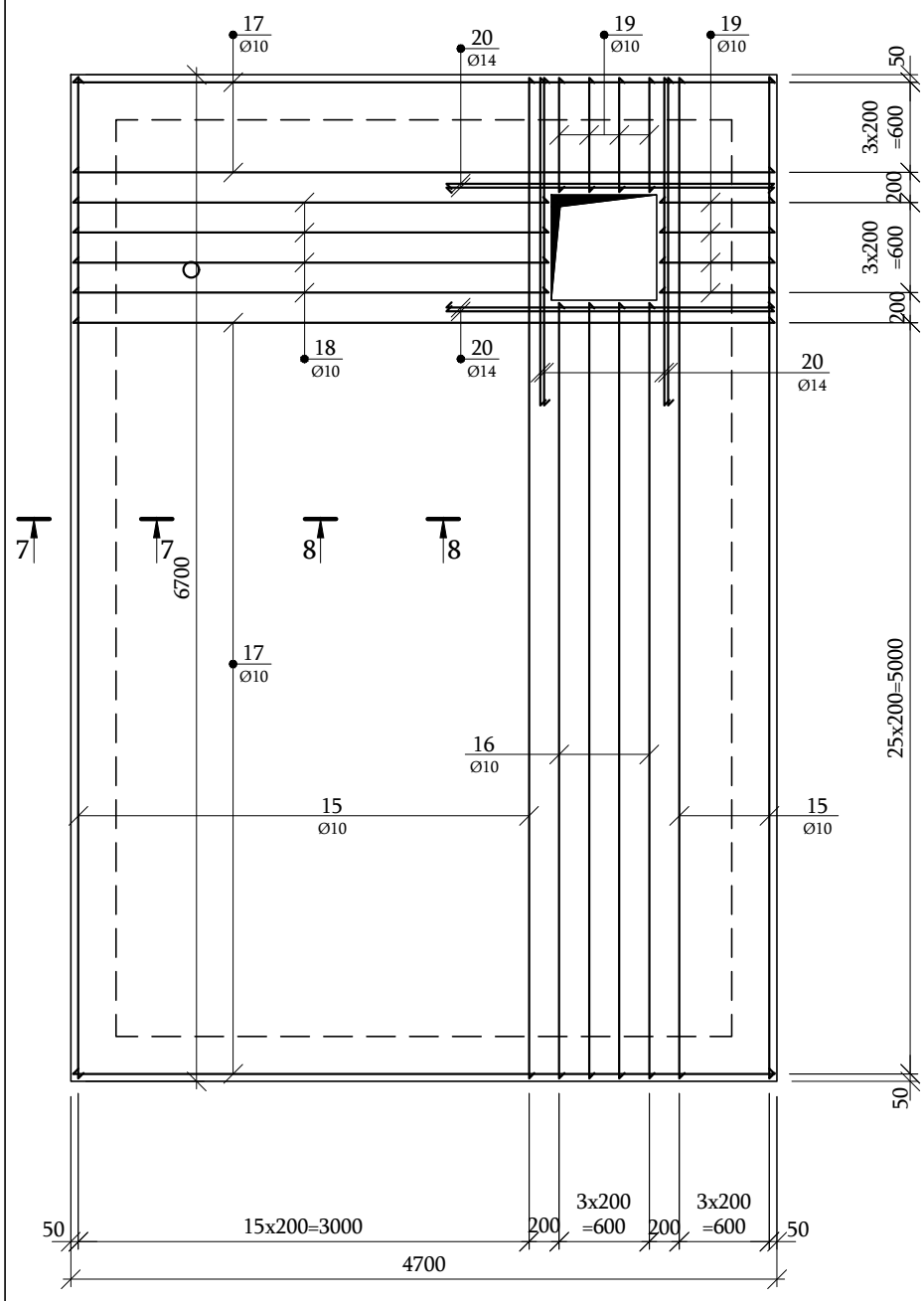

ՄԻԱՁՈՒՅԼ Ե/Բ ՋՐԻ ՌԵԶԵՐՎՈՒԱՐԻ ԾԱԾԿԻ ՎԵՐԻՆ ԳՈՏՈՒ ԱՄՐԱՆԱՎՈՐՄԱՆ ՍԽԵՄԱ Մ1:50

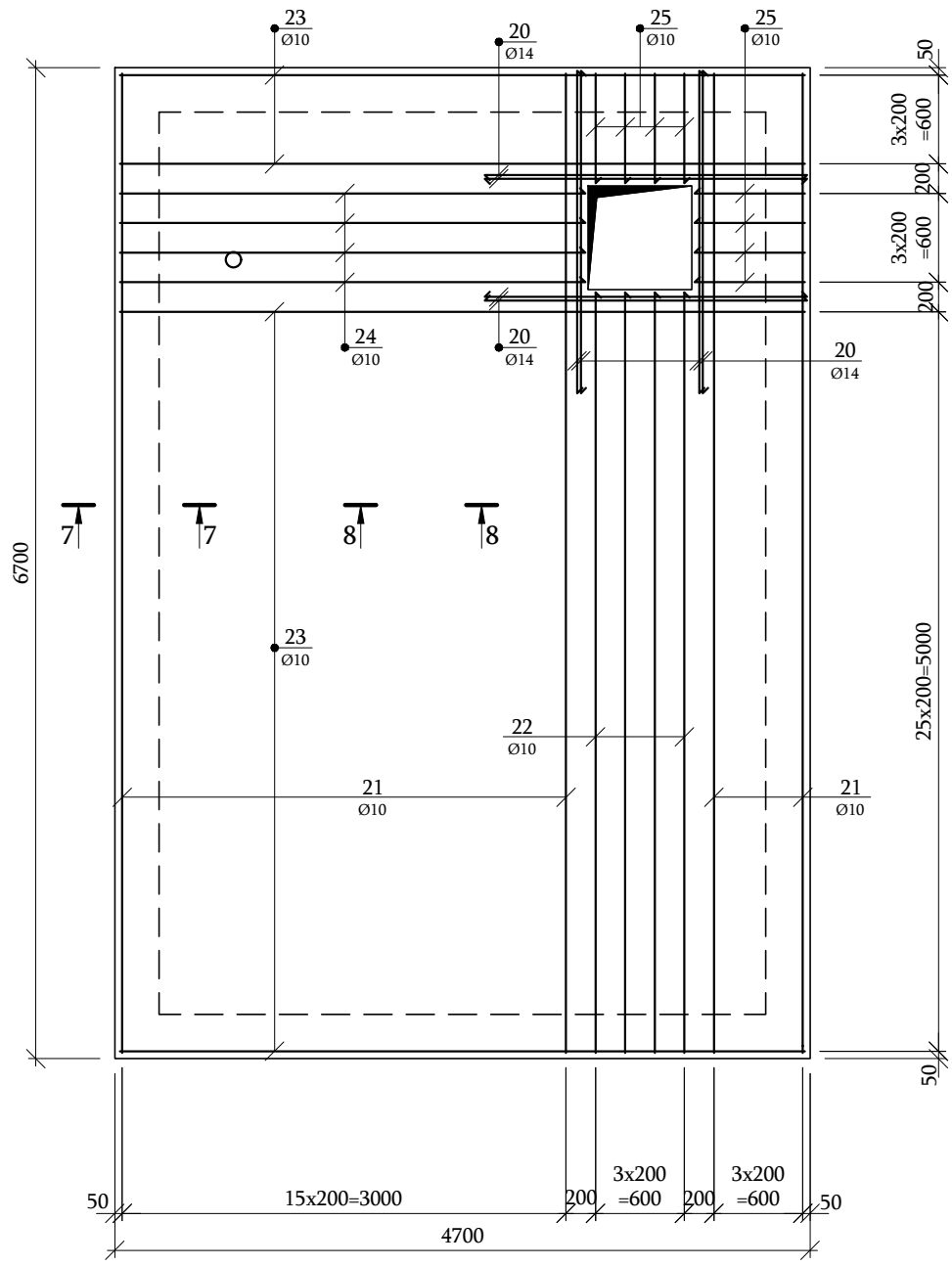

7-7 Մ 1:20

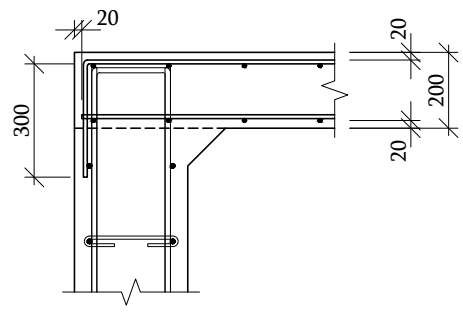

8-8 Մ 1:10

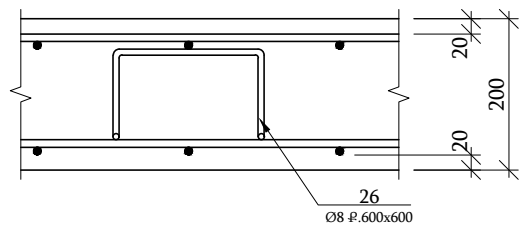

ՄԱՆՐԱՄԱՍՆԵՐԻ ԱՄՓՈՓԱԳԻՐ

ԴԻՐՔ	ԷՍՔԻԶ
26	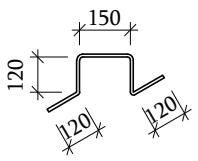 L=630

				«ԵՐԵՎԱՆԻ ՊԱՐԱՐՎԵՍՏԻ ՊԵՏԱԿԱՆ ՔՈԼԵՋ» ՊՈԱԿ			
նգճ	Հովսեփյան Է.			ՊԱՏՎԻՐԱՏՈՒ՝ ՀԱՅԱՍՏԱՆԻ ՀԱՆՐԱՊԵՏՈՒԹՅԱՆ ԿՐԹՈՒԹԻԱՅՆ, ԳԻՏՈՒԹՅԱՆ, ՄՇԱԿՈՒՅԹԻ ՈՎ ՍՊՈՐՏԻ ՆԱԽԱՐԱՐՈՒԹՅՈՒՆ	Փուլ	Թերթ	Թերթեր
նախագծեց	Հովսեփյան Է.				Ան	ԵԲԿ-6	ԵԲԿ-7
				ԵՐԵՎԱՆԻ ՊԱՐԱՐՎԵՍՏԻ ՊԵՏԱԿԱՆ ՔՈԼԵՋԻ ԻՆՔՆԱՇԽԱՏ ՀՐԴԵՀԱՇԻՋՄԱՆ ՀԱՄԱԿԱՐԳԻ ՀԱՄԱՐ ՆԱԽԱՏԵՍՎԱԾ Ե/Բ ՄԻԱՁՈՒՅԼ ՌԵԶԵՐՎՈՒԱՐԻ ՆԱԽԱԳԻԾ	«ԽՈՅԱՆՔ» ՍՊԸ լից N-ՔՊԼ 001379		
				ՄԻԱՁՈՒՅԼ Ե/Բ ՋՐԻ ՌԵԶԵՐՎՈՒԱՐԻ ԾԱԾԿԻ ՍՏՈՐԻՆ ԵՎ ՎԵՐԻՆ ԳՈՏԻՆԵՐԻ ԱՄՐԱՆԱՎՈՐՄԱՆ ՍԽԵՄԱ			

ԱՄՐԱՆԻ ՄԱՍՆԱԳԻՐԸ ՄԻԱՁՈՒՅԼ Ե/Բ ՏԱՐՐԵՐԻ ՀԱՄԱՐ

ՏԱՐՐԻ ՄԱԿՆԻՇԸ	ԴԻՐՔ	ԷՍՔԻԶ	Ø մմ	L գ.մ.	N հատ	LxN գ.մ.	Քաշը կգ.
1	2	3	4	5	6	7	8
Ե/Բ ԾԱԾԿԻ ՍԱԼ	15	6660	Ø 10 A500C	6.66 գ.մ.	20	133.2	82.1
	16	5160	Ø 10 A500C	5.16 գ.մ.	4	20.6	12.7
	17	4670	Ø 10 A500C	4.67 գ.մ.	30	140.1	86.3
	18	3165	Ø 10 A500C	3.17 գ.մ.	4	12.7	7.8
	19	760	Ø 10 A500C	0.76 գ.մ.	8	6.1	3.7
	20	2180	Ø 14 A500C	2.18 գ.մ.	16	34.9	42.1
	21	300 6620 300	Ø 10 A500C	6.92 գ.մ.	20	138.4	85.3
	22	300 5140	Ø 10 A500C	5.44 գ.մ.	4	21.8	13.4
	23	300 4630 300	Ø 10 A500C	4.93 գ.մ.	30	147.9	91.1
	24	300 3145	Ø 10 A500C	3.45 գ.մ.	4	13.8	8.5
	25	300 740	Ø 10 A500C	1.04 գ.մ.	8	8.3	5.1
	26	տես արտածումը	Ø 8 A500C	0.63 գ.մ.	95	59.9	23.6

ՆՅՈՒԹԱԾԱԽՍԻ ԱՄՓՈՓԱԳԻՐ Ե/Բ ՏԱՐՐԵՐԻ ՀԱՄԱՐ , ԿԳ

ՏԱՐՐԻ ՄԱԿՆԻՇԸ	B25 (D2400) ԴԱՍԻ ԲԵՏՈՆԻ ԾԱԽՍԸ մ³	ԱՄՐԱՆԱՅԻՆ ՇԻՆՎԱԾՔՆԵՐ				ԸՆԴԱՄ.	ԸՆԴՀԱՆ.ԾԱԽՍԸ
		ԱՄՐԱՆԻ ԴԱՍԸ					
		A 500C					
		ГОСТ 34028-2016					
		Ø 8	Ø 10	Ø 14	ԸՆԴՀԱՆ		
Ե/Բ ԾԱԾԿ (1 ՀԱՏ)	6.30	23.6	396.1	42.1	461.8	461.8	461.8
Ընդամենը	6.3	23.6	396.1	42.1	461.8	461.8	461.8

Պատի գաջի սվաղի քանդում 90մ²
Պատի ցեմենտավազի սվաղում 51մ²
Առաստաղի լատեքսային ներկում գիպսոնիտով քսահարթեցումով 30մ²
Պատերի լատքսային ներկում
Բետոնե հատակի կառուցում h=20սմ 4,5մ³

				«ԵՐԵՎԱՆԻ ՊԱՐԱՐՎԵՍՏԻ ՊԵՏԱԿԱՆ ՔՈԼԵՋ» ՊՈԱԿ			
նգծ	Հովսեփյան Է.			ՊԱՏՎԻՐԱՏՈՒ՝ ՀԱՅԱՍՏԱՆԻ ՀԱՆՐԱՊԵՏՈՒԹՅԱՆ ԿՐԹՈՒԹԻԱՅՆ, ԳԻՏՈՒԹՅԱՆ, ՄՇԱԿՈՒՅԹԻ ՈՎ ՍՊՈՐՏԻ ՆԱԽԱՐԱՐՈՒԹՅՈՒՆ	Փուլ	Թերթ	Թերթեր
նախագծեց	Հովսեփյան Է.				Ան	ԵԲԿ-7	ԵԲԿ-7
				ԵՐԵՎԱՆԻ ՊԱՐԱՐՎԵՍՏԻ ՊԵՏԱԿԱՆ ՔՈԼԵՋԻ ԻՆՔՆԱՇԽԱՏ ՀՐԴԵՀԱՇԻՋՄԱՆ ՀԱՄԱԿԱՐԳԻ ՀԱՄԱՐ ՆԱԽԱՏԵՍՎԱԾ Ե/Բ ՄԻԱՁՈՒՅԼ ՌԵՁԵՐՎՈՒԱՐԻ ՆԱԽԱԳԻԾ	«ԽՈՅԱՆՔ» ՍՊԸ լից N-ՔՊԼ 001379		
				ՄԻԱՁՈՒՅԼ Ե/Բ ՋՐԻ ՌԵԶԵՐՎՈՒԱՐԻ ԾԱԾԿԻ ՍԱԼԻ ՆՅՈՒԹԱԾԱԽՍԻ ՄԱՍՆԱԳԻՐԸ ԵՎ ԱՄՓՈՓԱԳԻՐԸ			